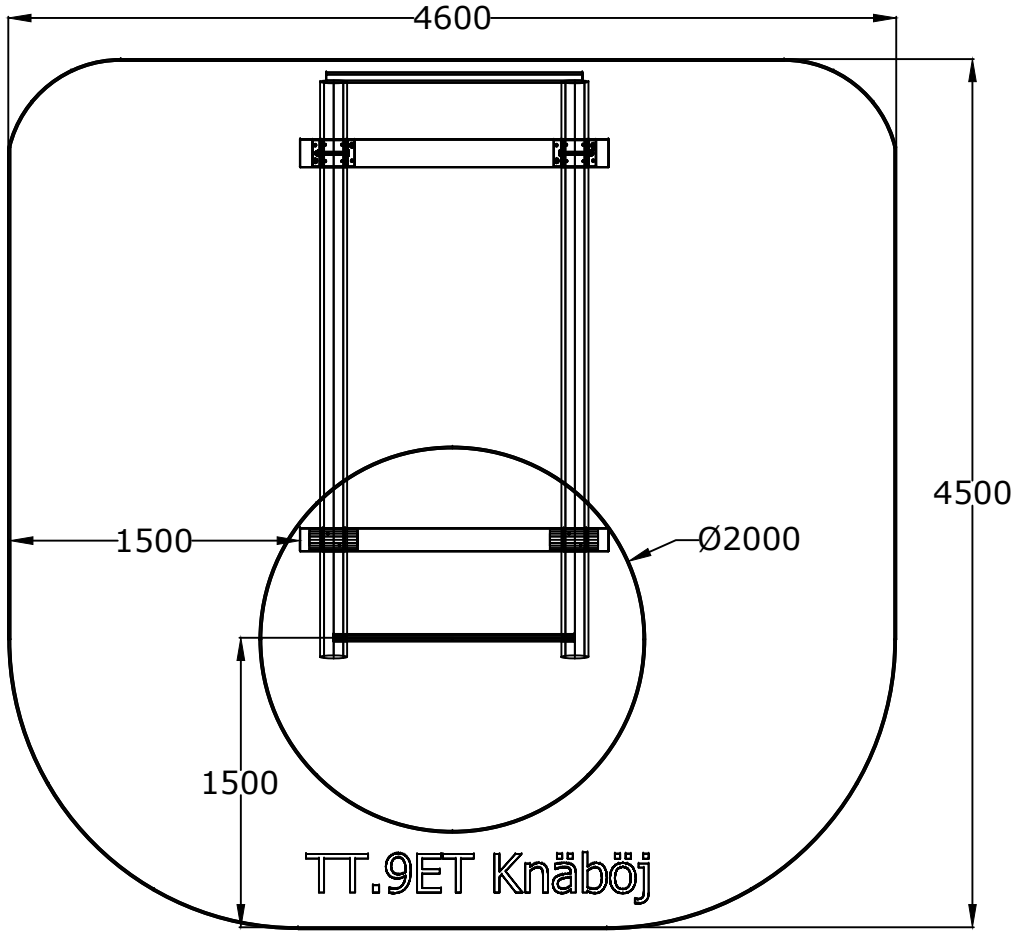
4600
4500
1500
Ø2000
1500
TT.9ET Knäböj

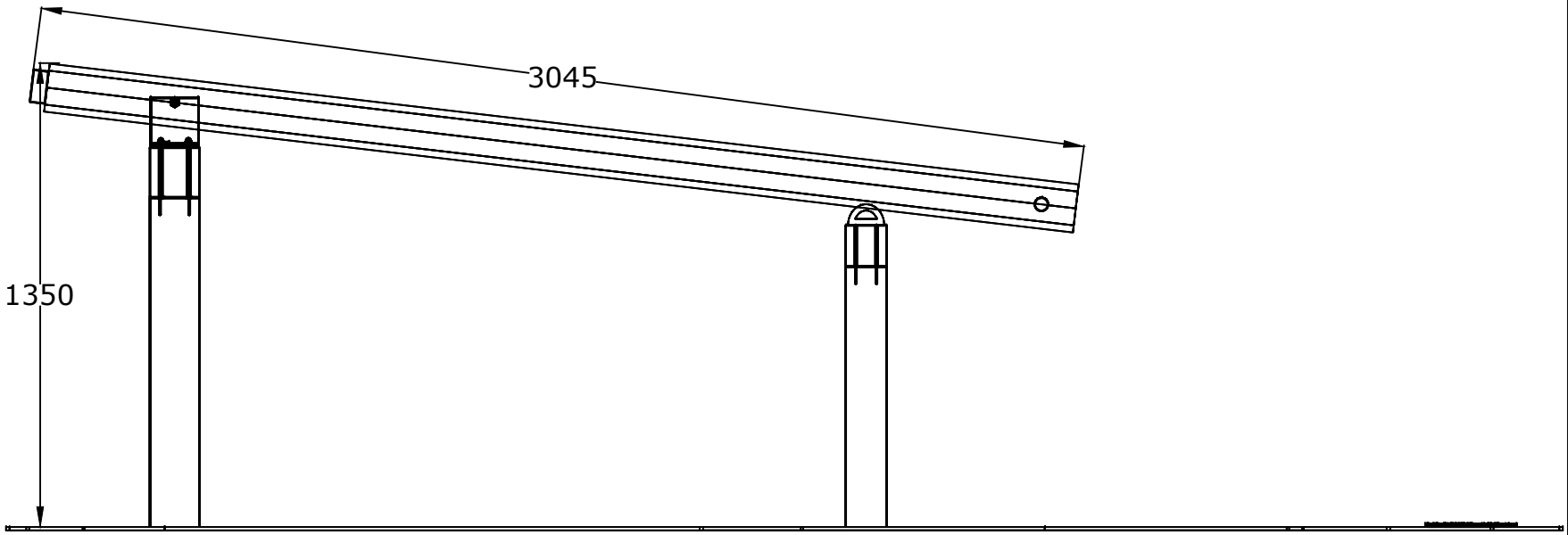
3045
1350

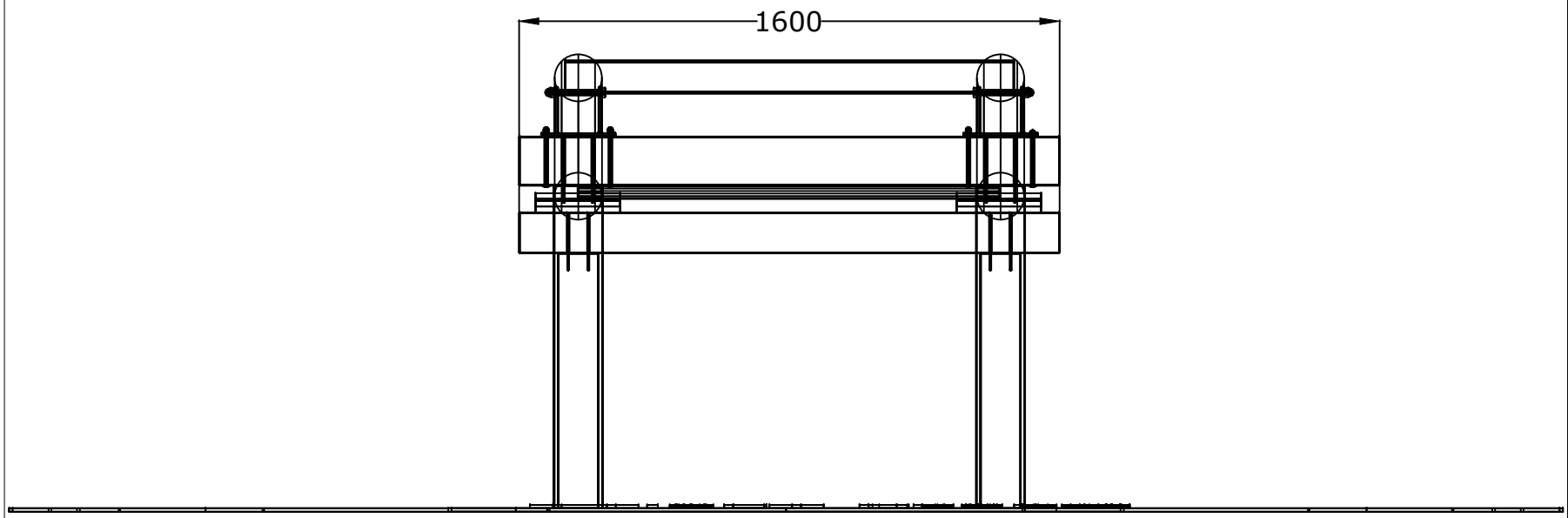
1600