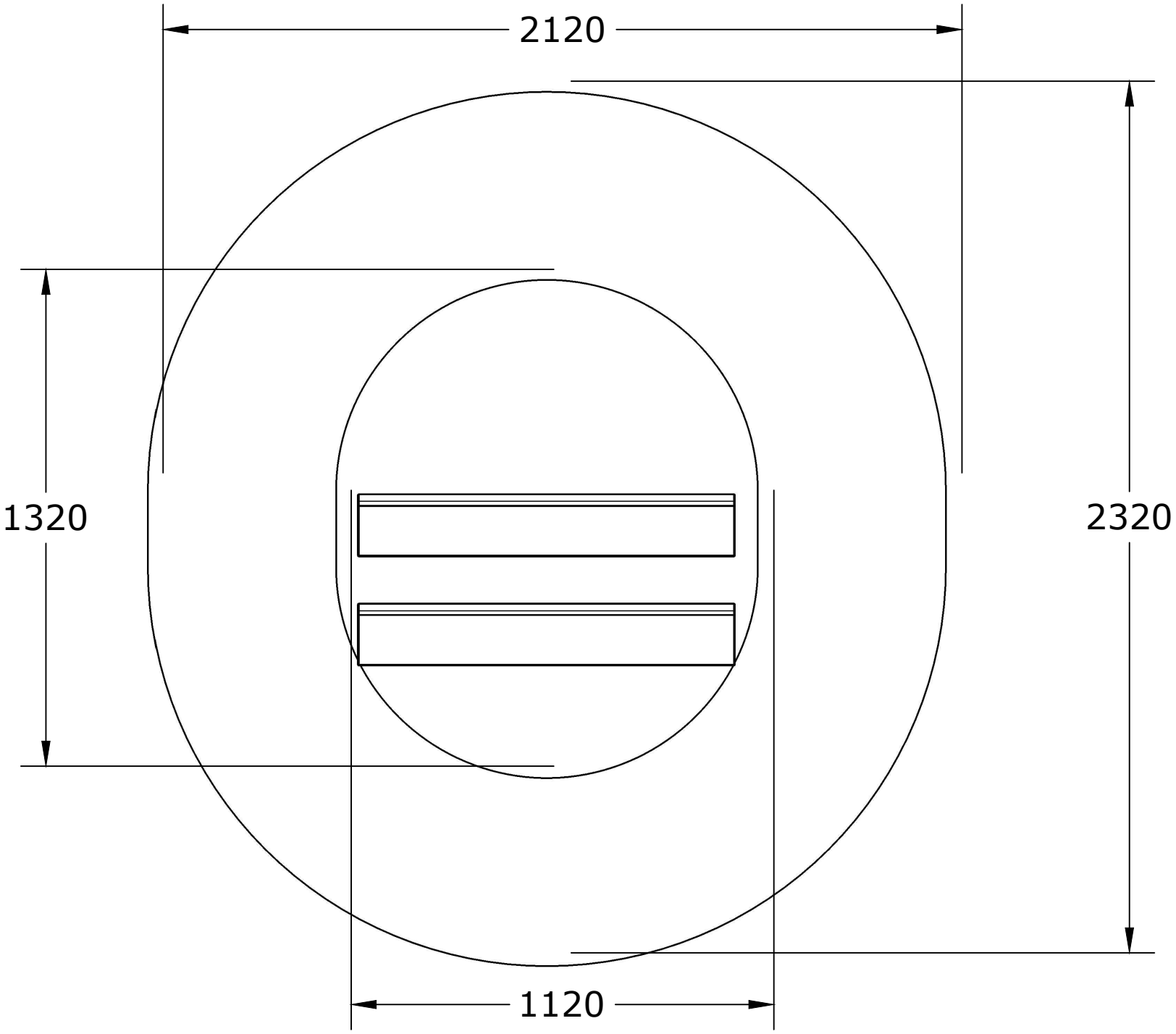
2120
1320
2320
1120

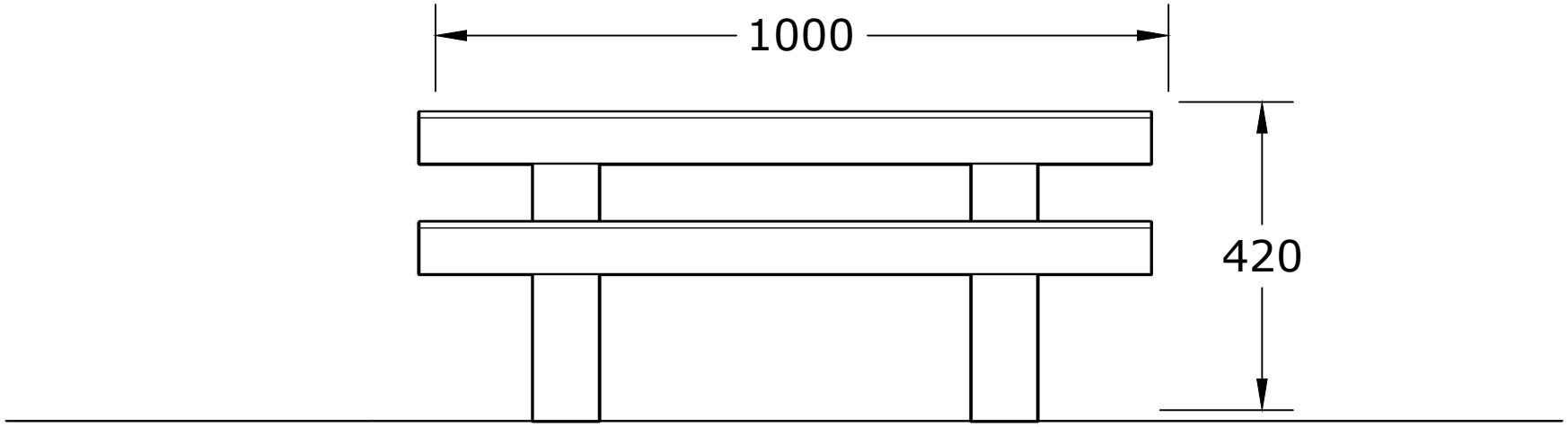
1000
420

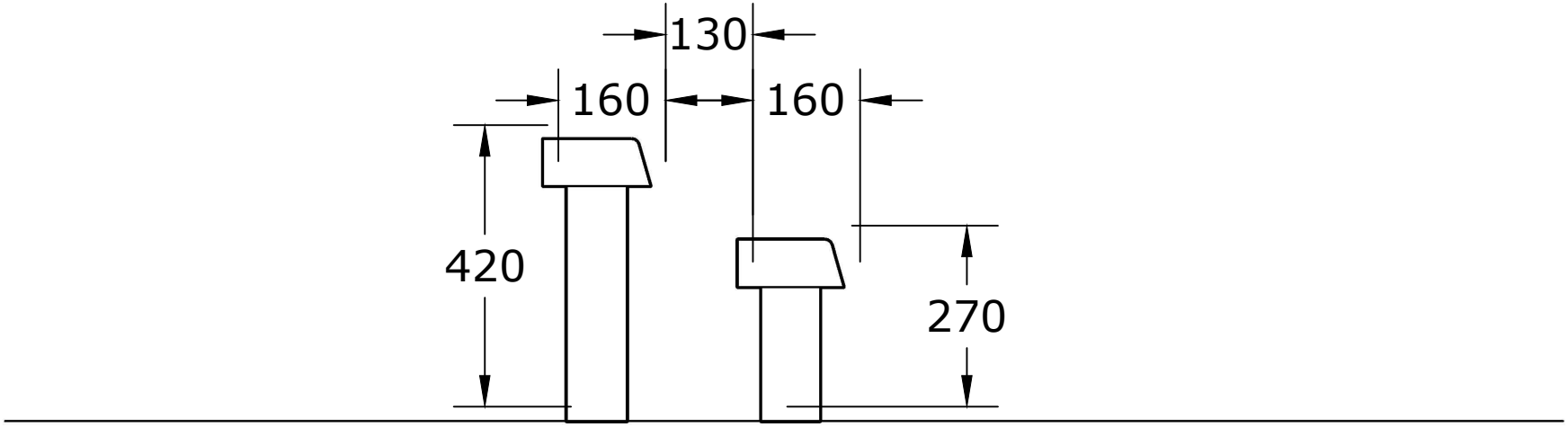
130
160
160
420
270