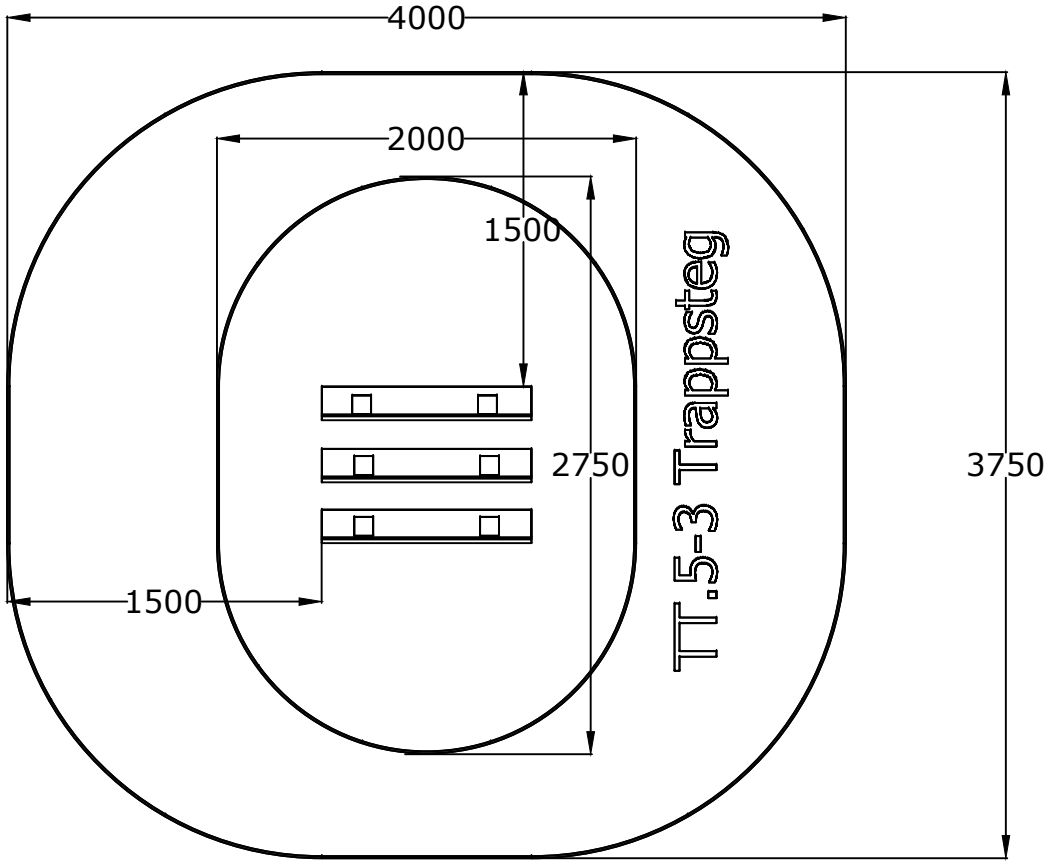
4000
2000
1500
2750
1500
3750
TT.5-3 Trappsteg

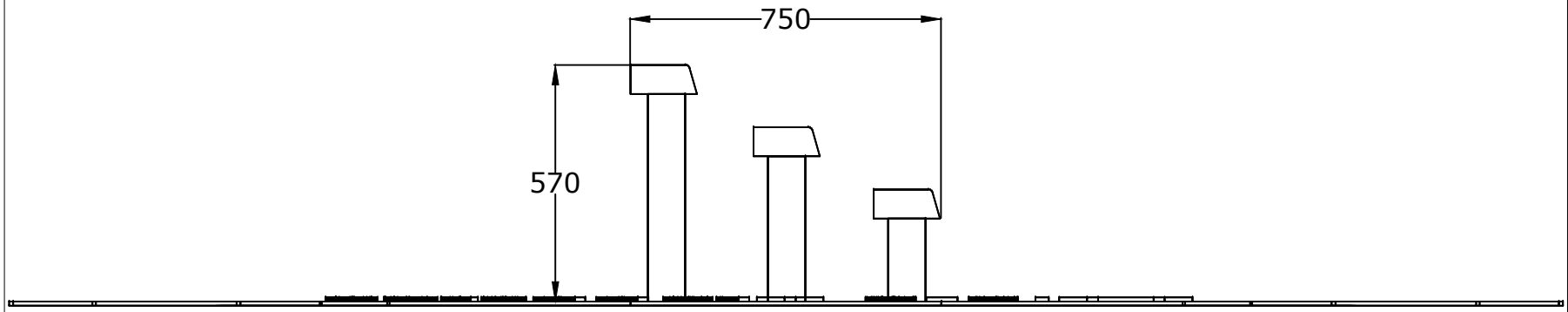
750
570

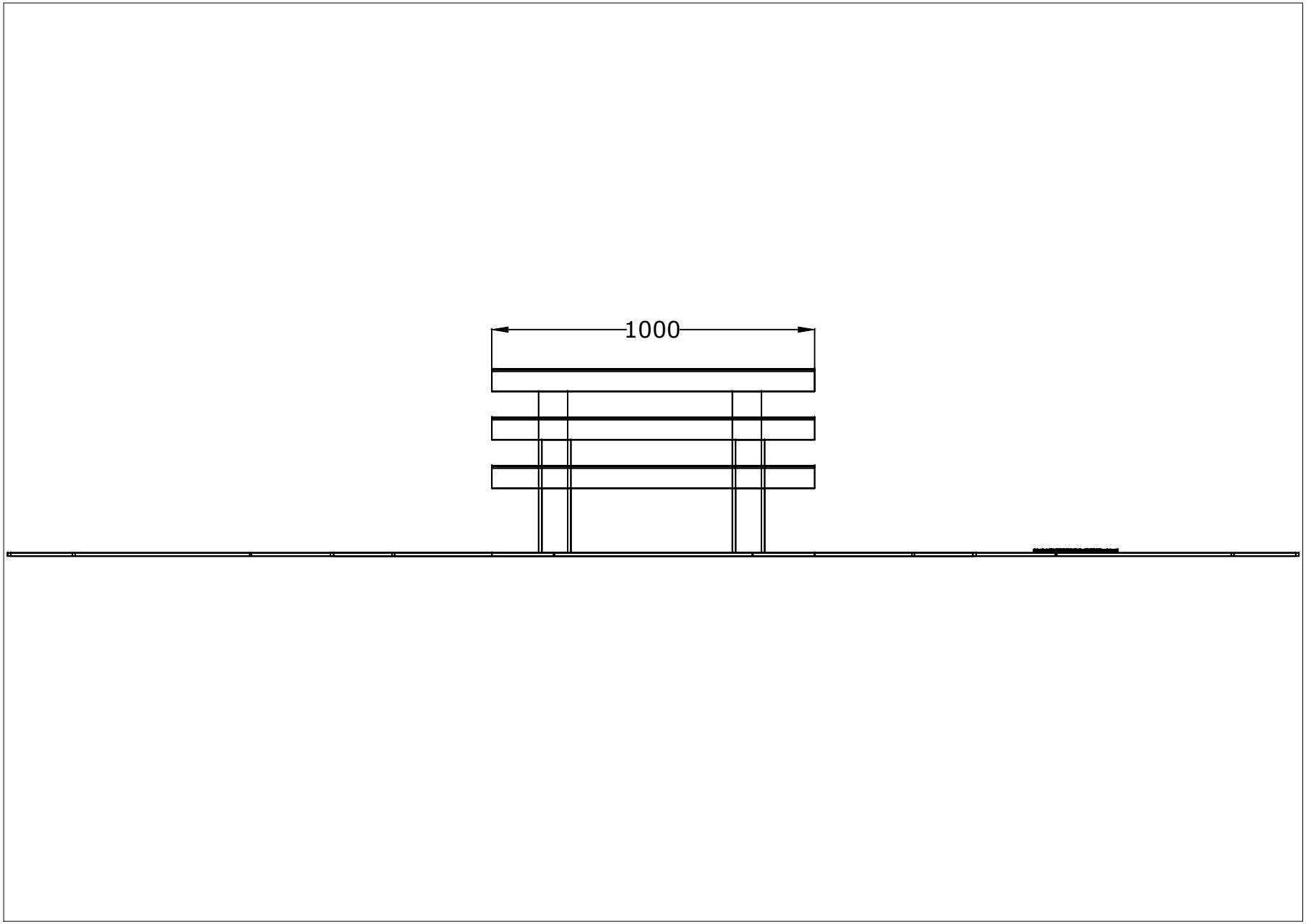
1000