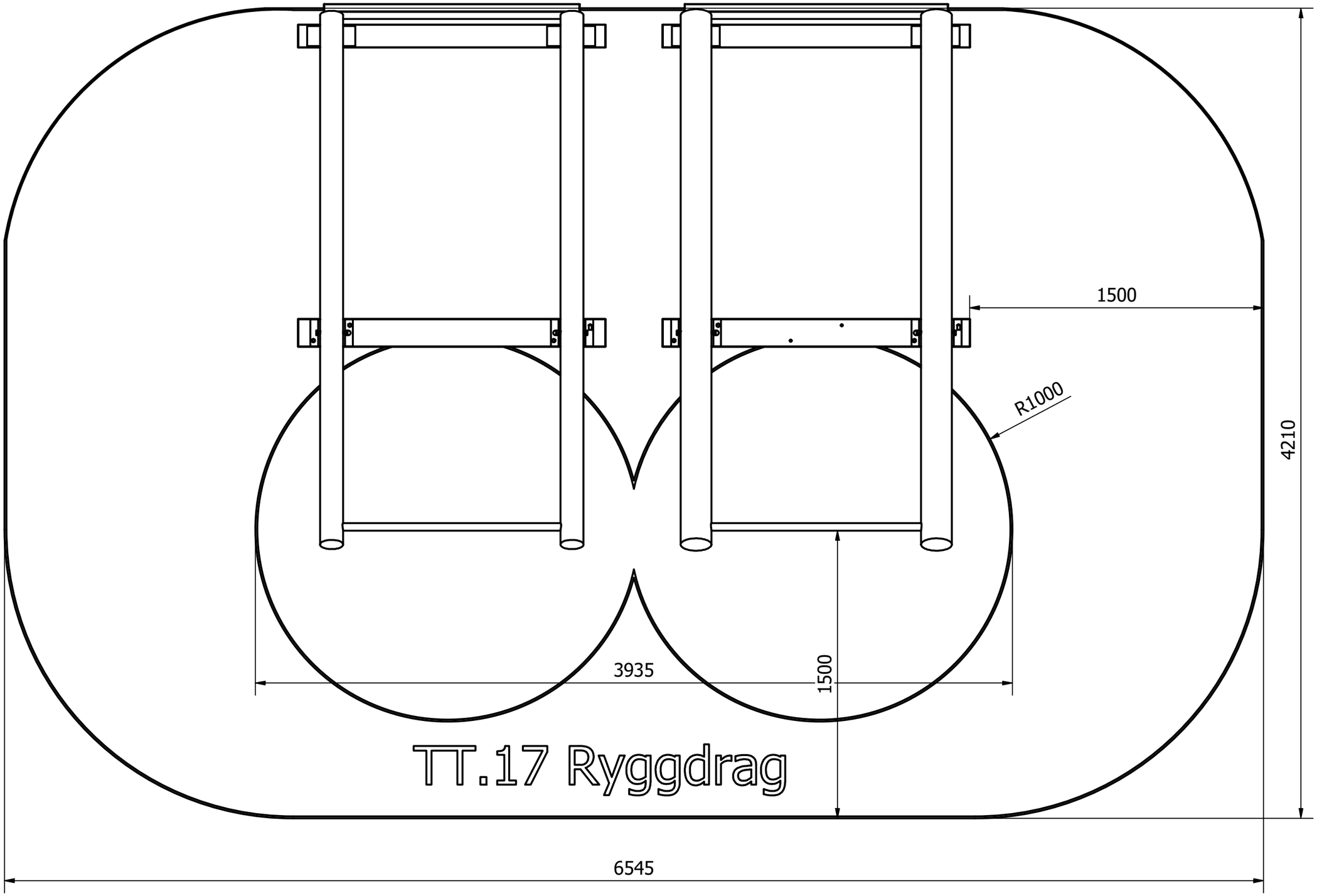

TT.17 Ryggdrag

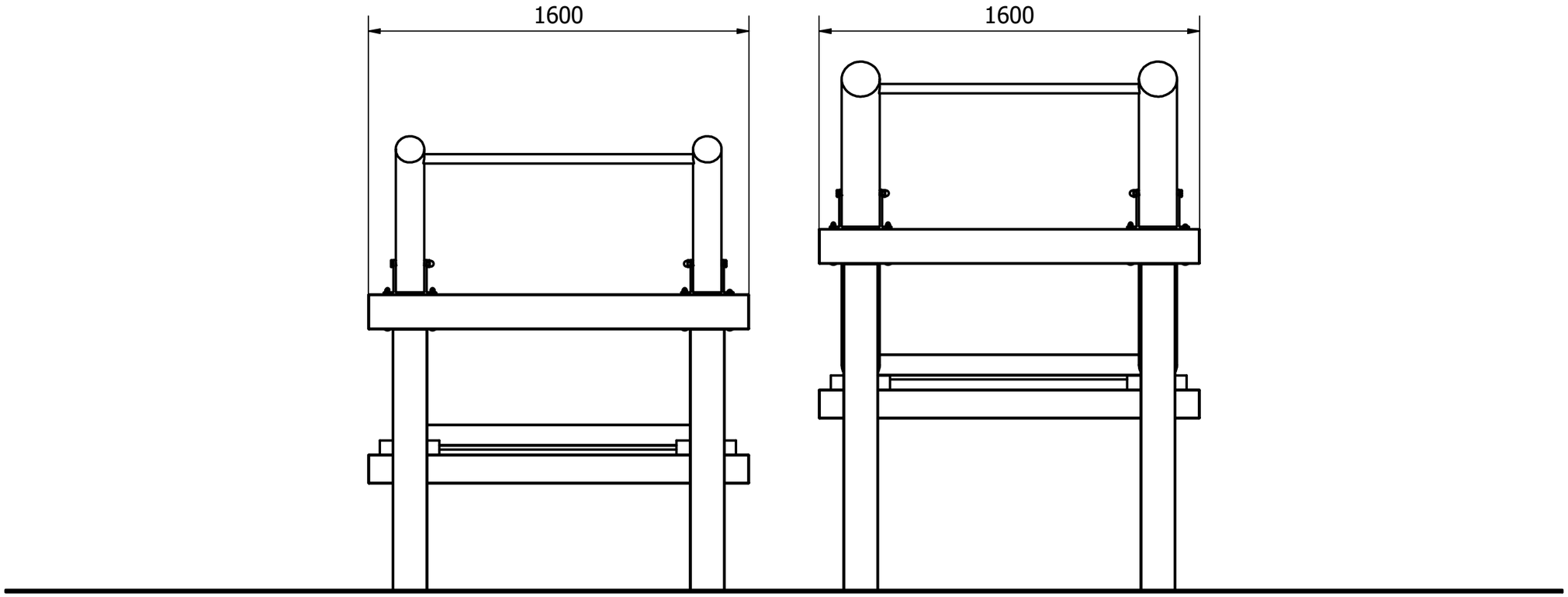
1600
1600

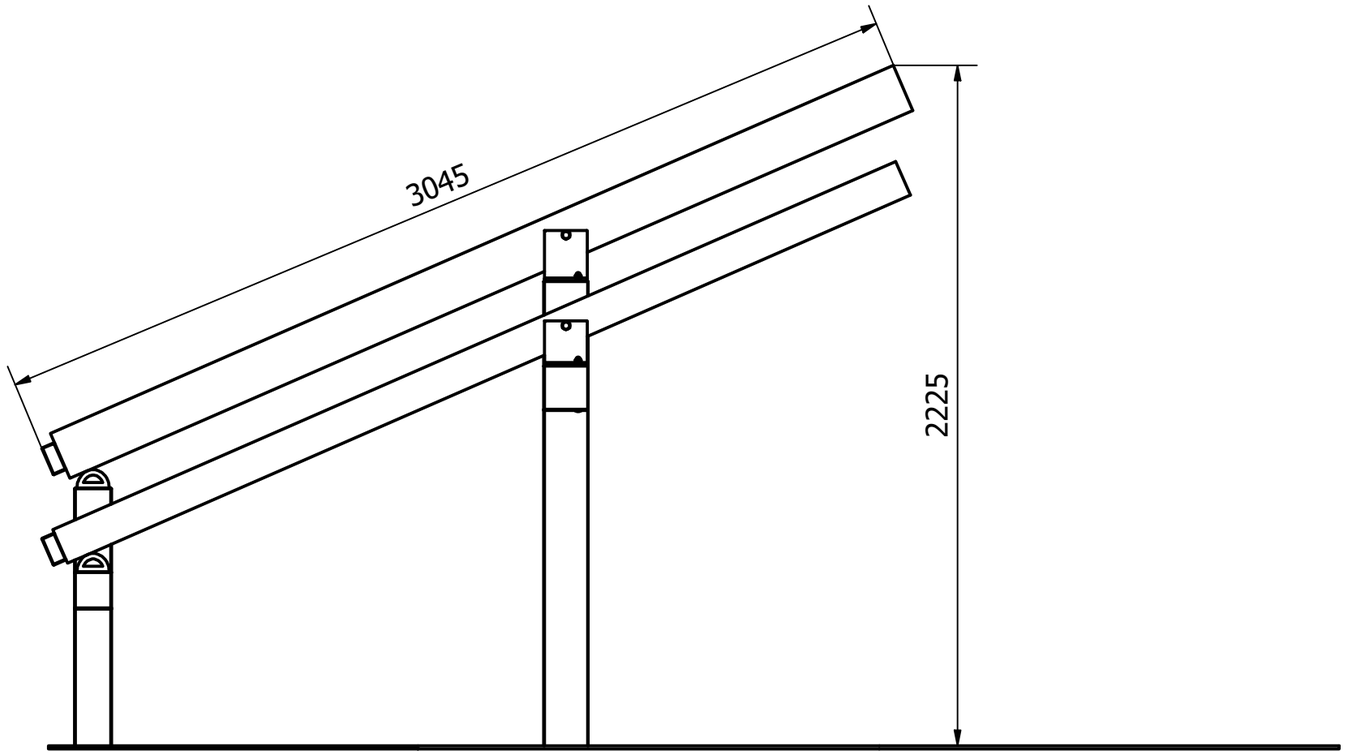
3045
2225