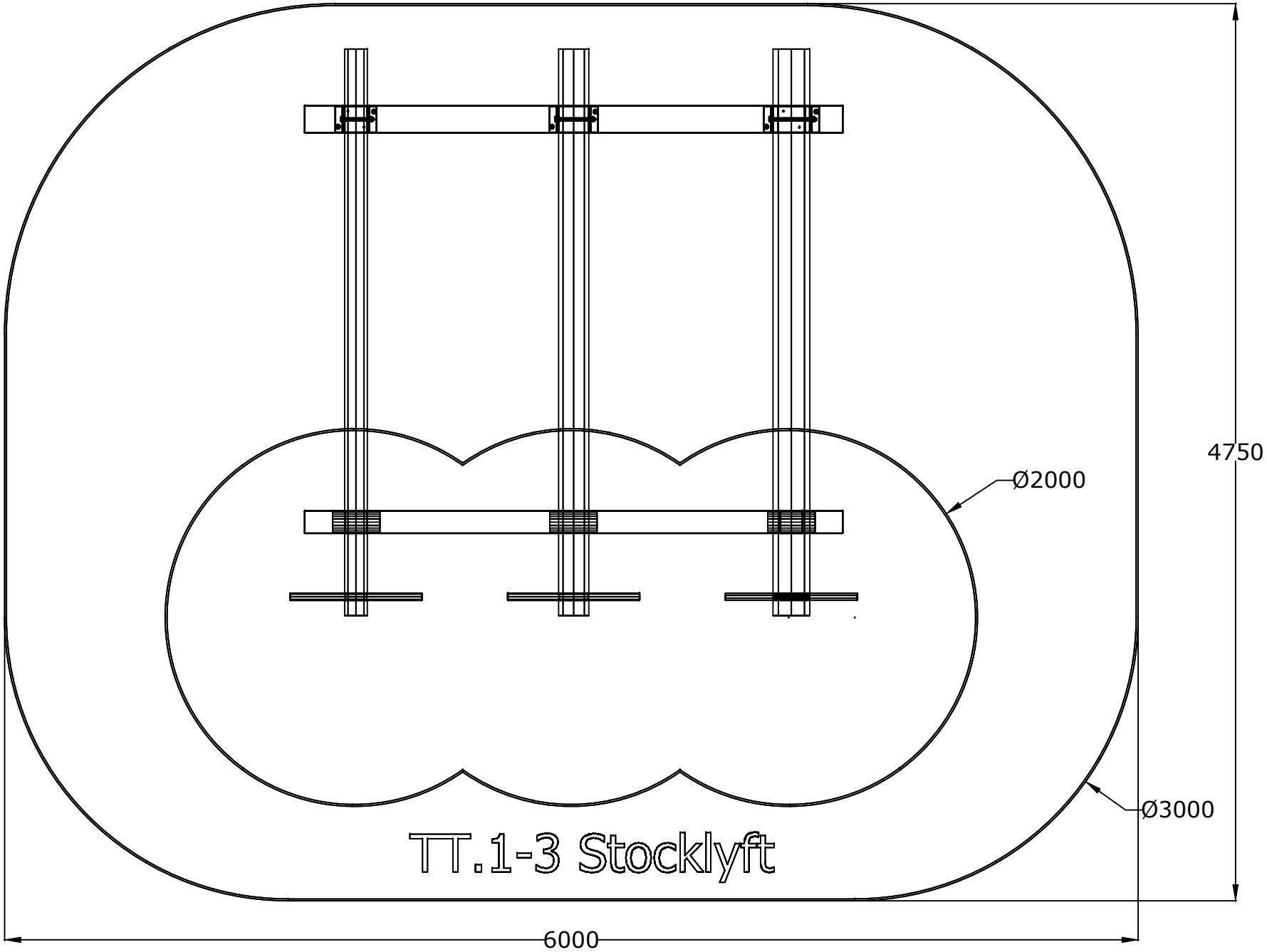
4750
Ø2000
Ø3000
TT.1-3 Stocklyft
6000

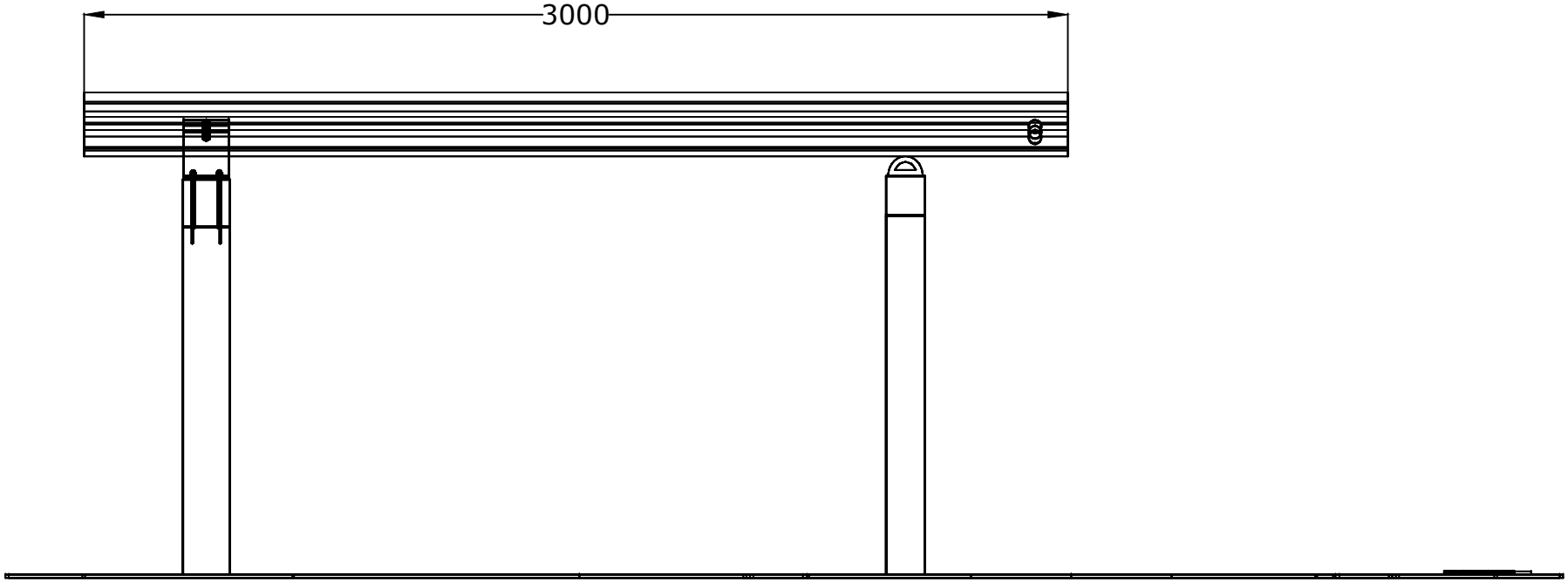
3000

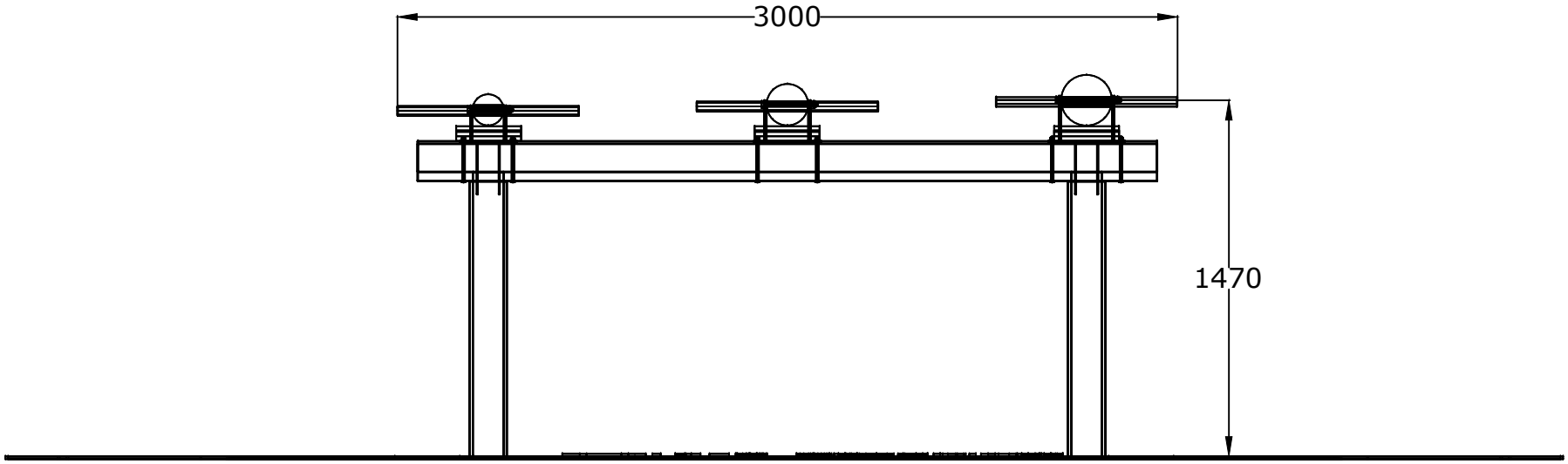
3000
1470