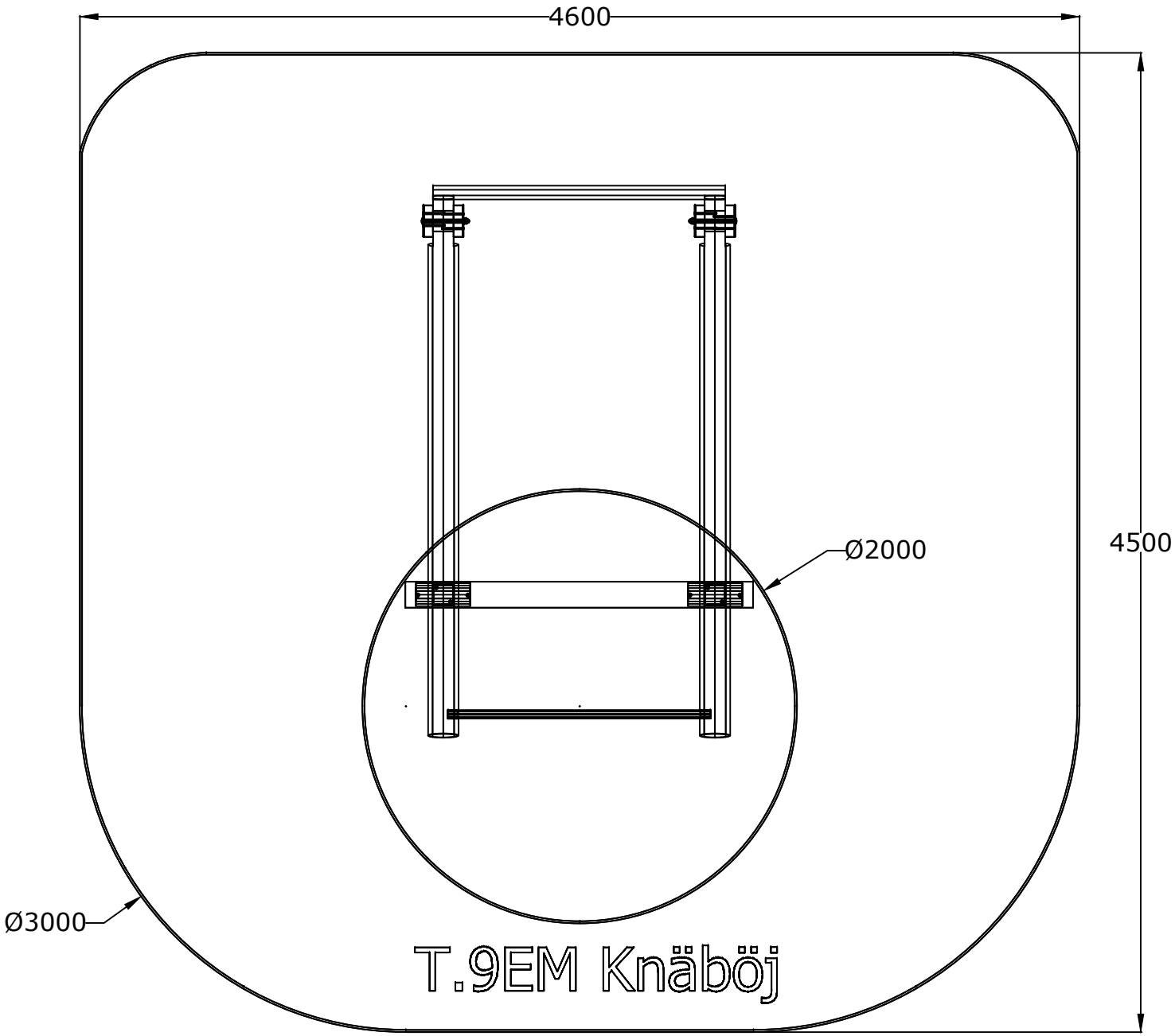
4600
4500
Ø2000
Ø3000
T.9EM Knäböj

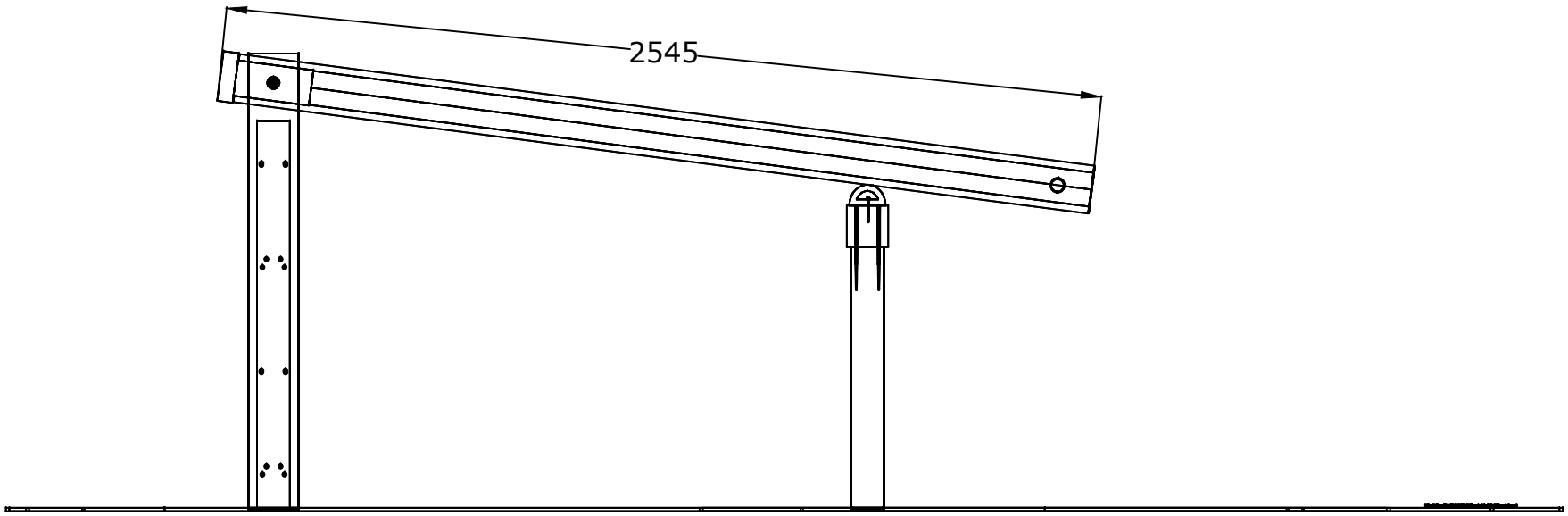
2545

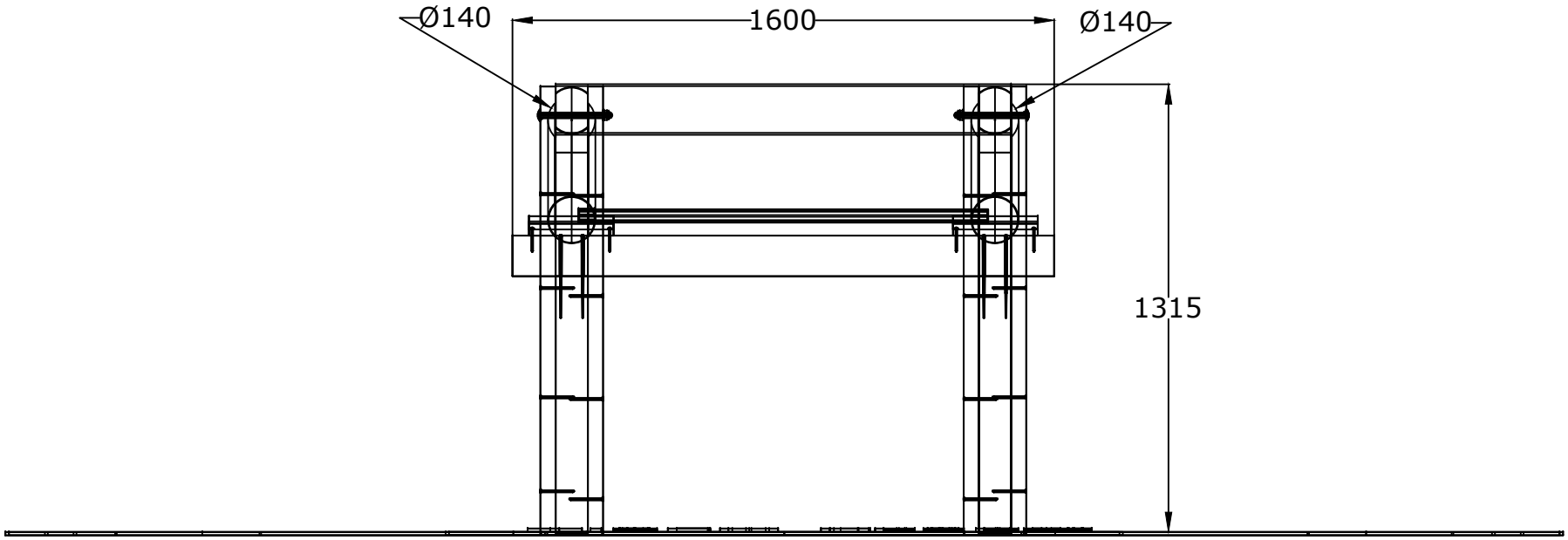
Ø140
1600
Ø140
1315