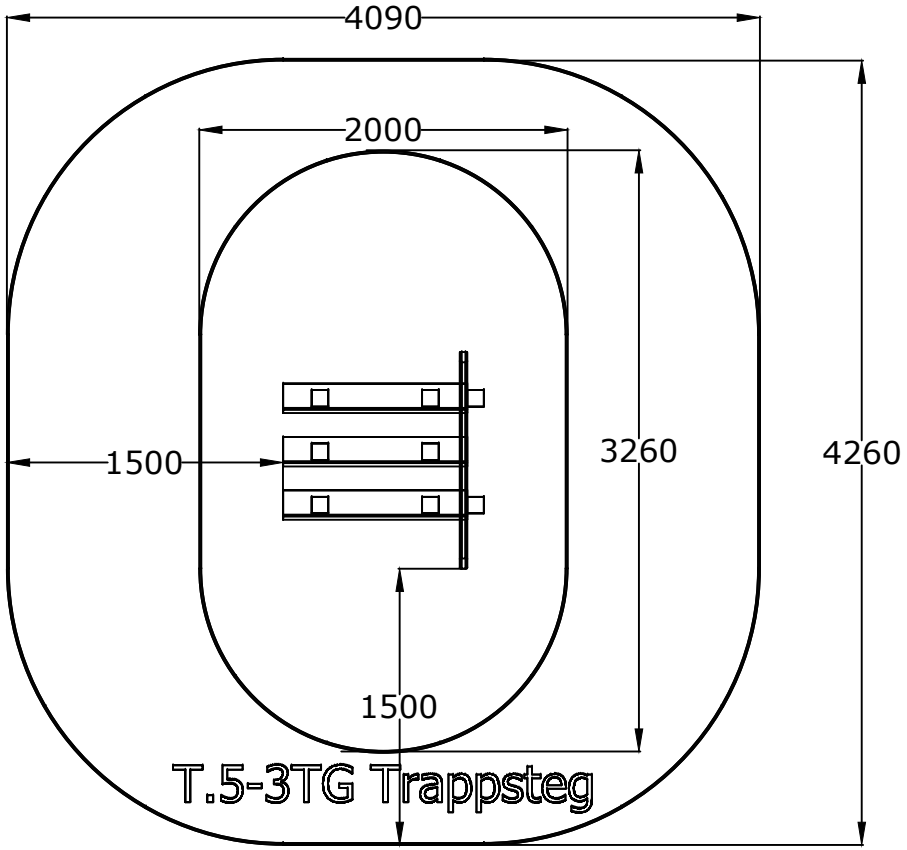
4090
2000
1500
3260
4260
1500
T.5-3TG Trappsteg

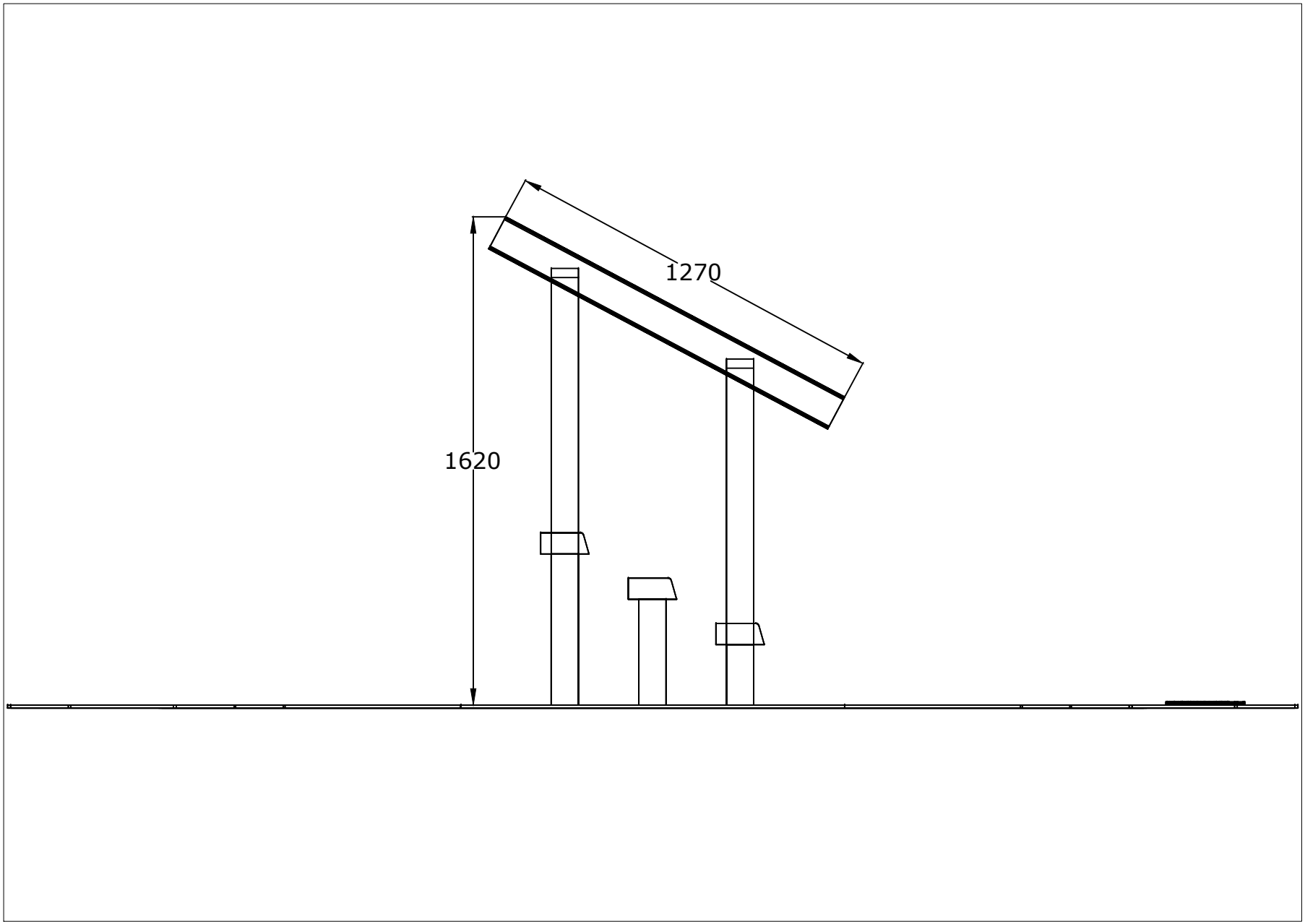
1270
1620

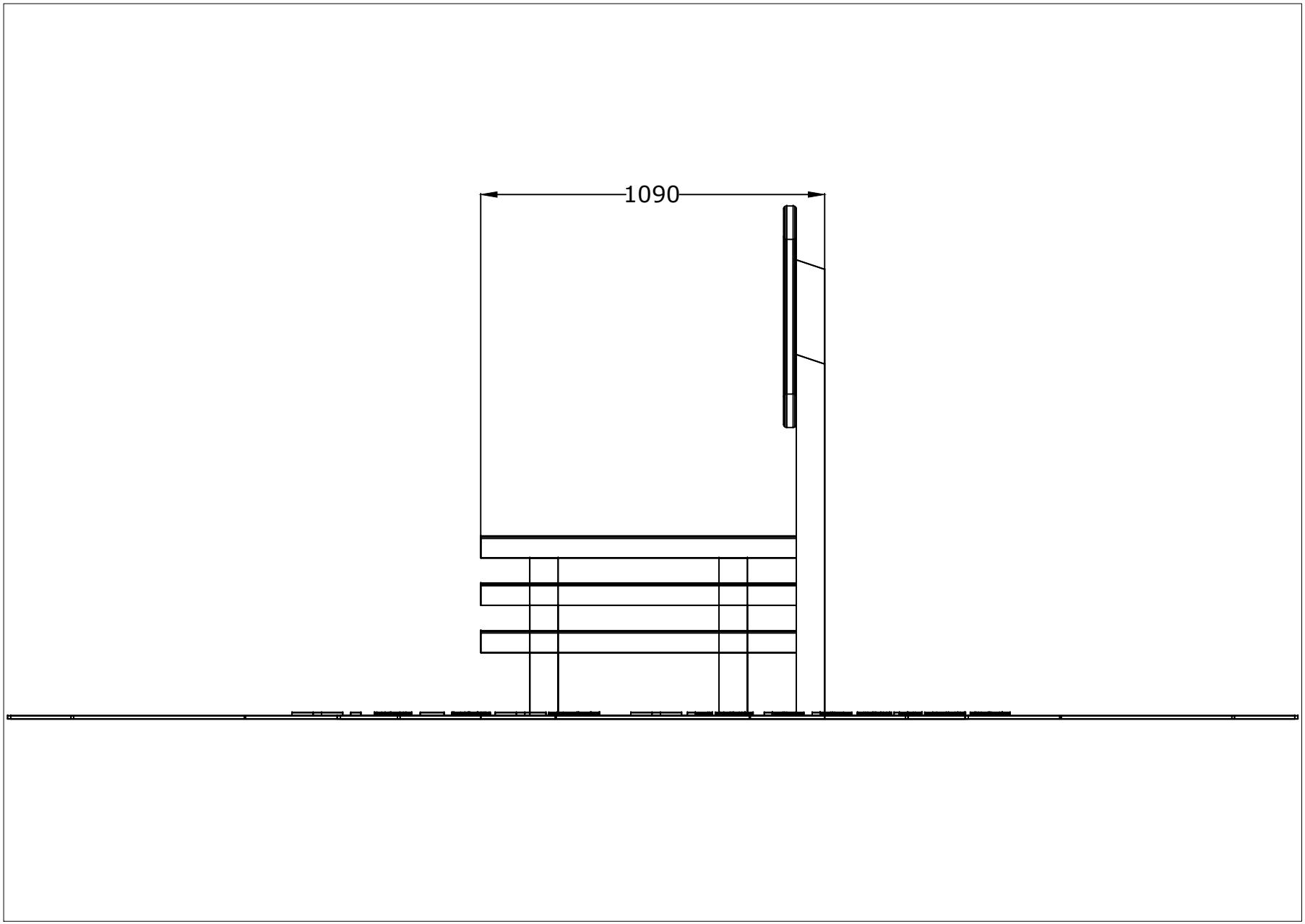
1090