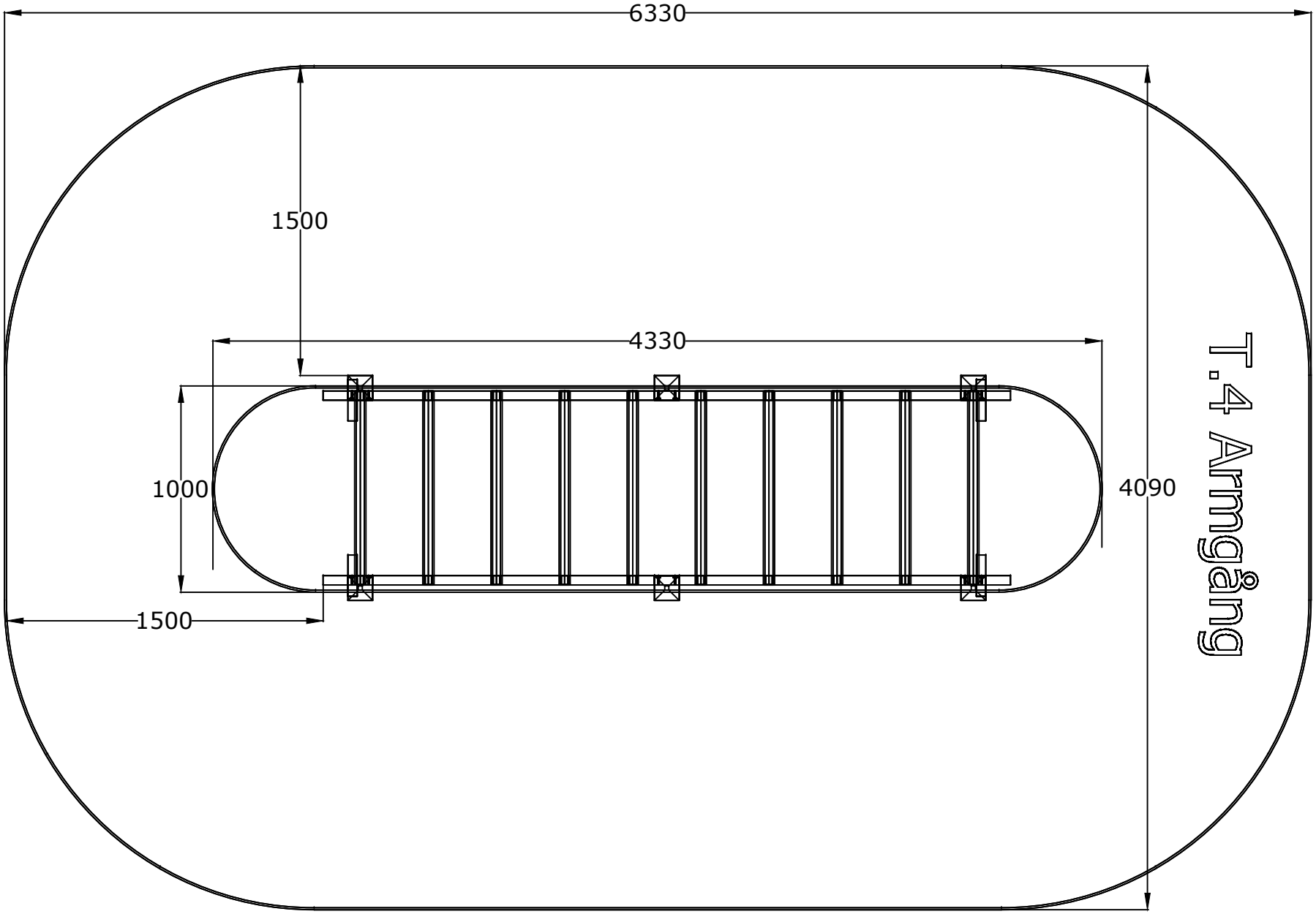

T.4 Armgang

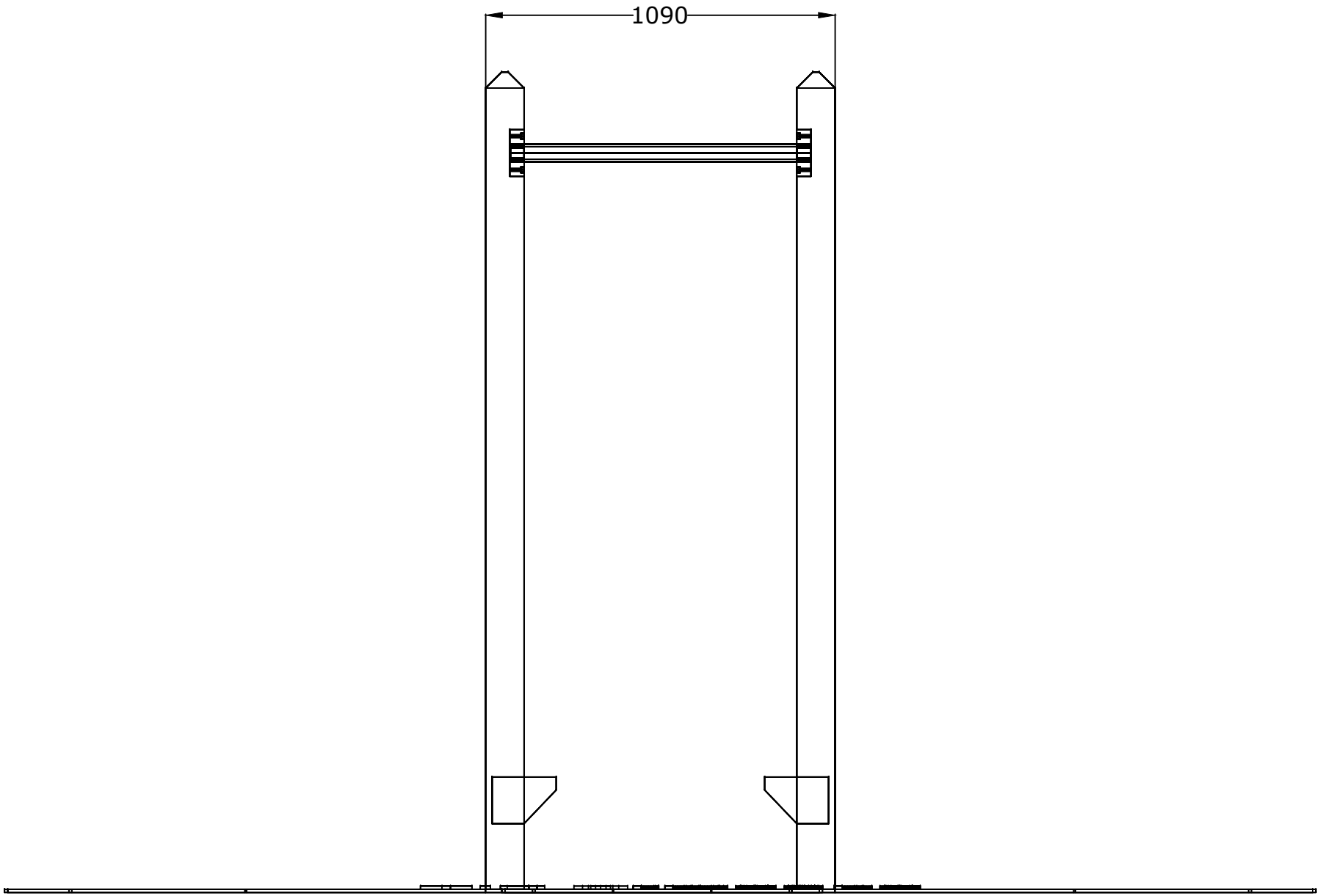
1090

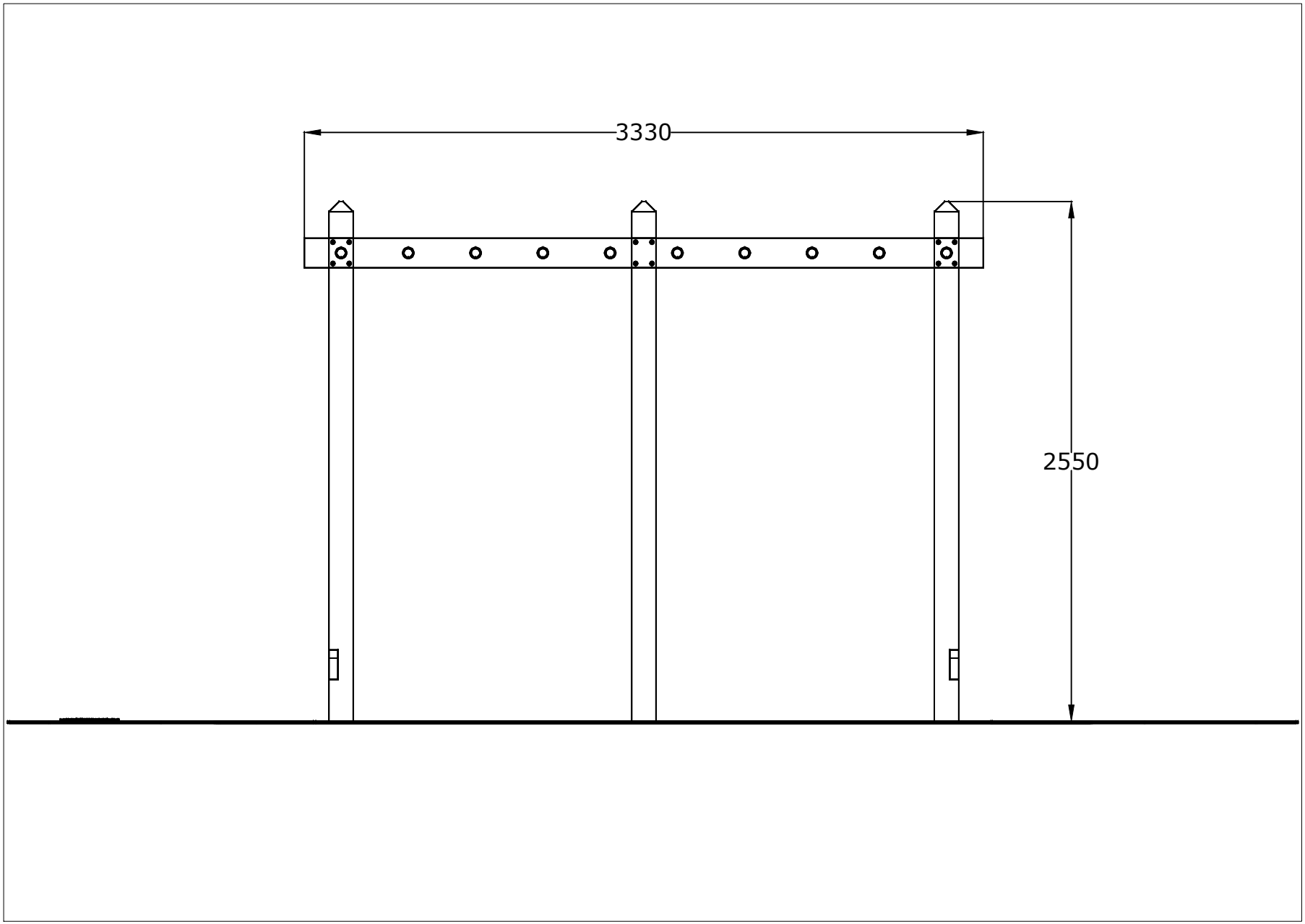
3330
2550