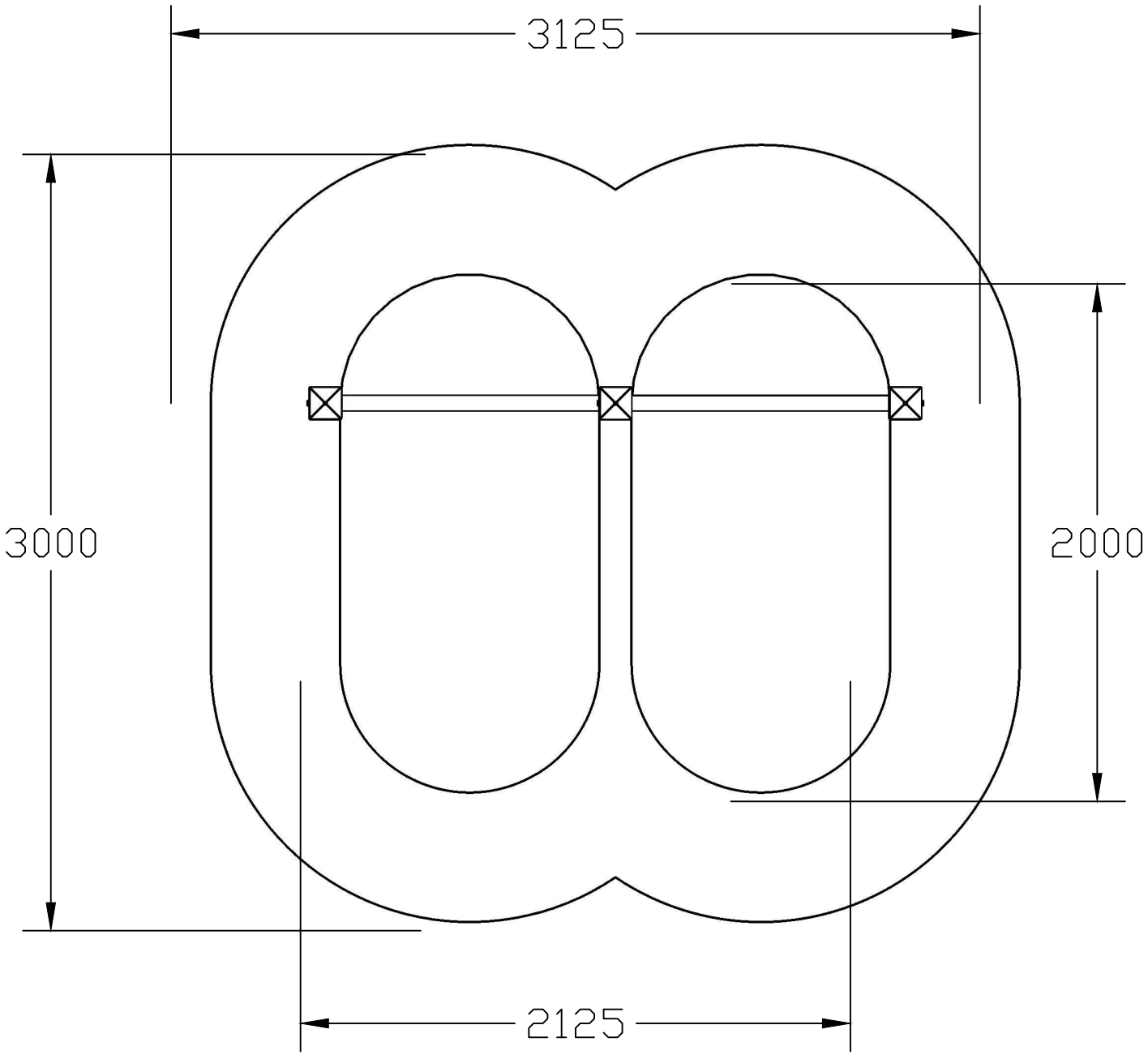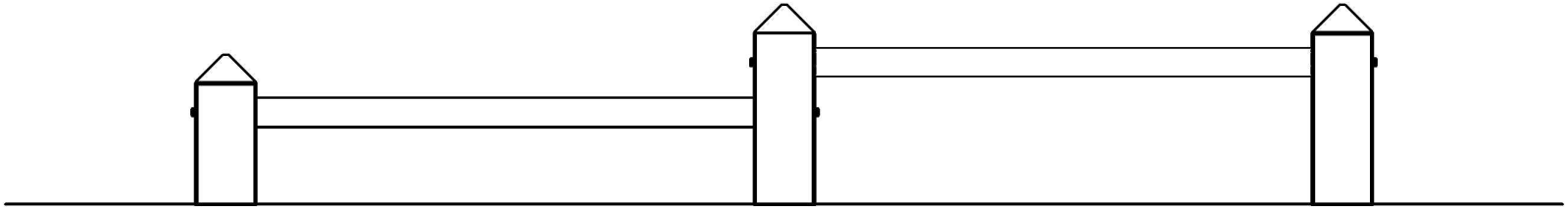
3125
3000
2000
2125