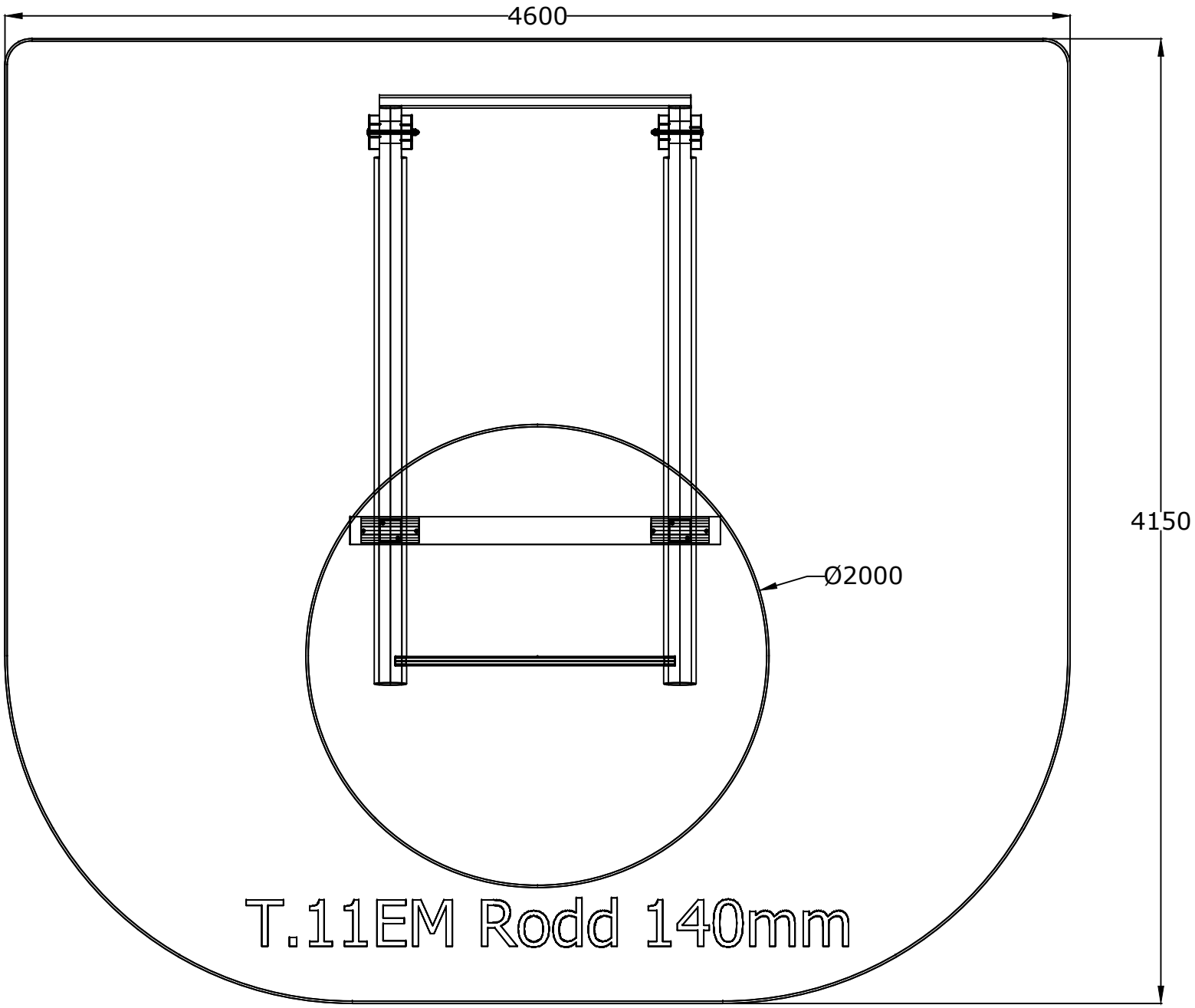
4600
4150
Ø2000
T.11EM Rodd 140mm

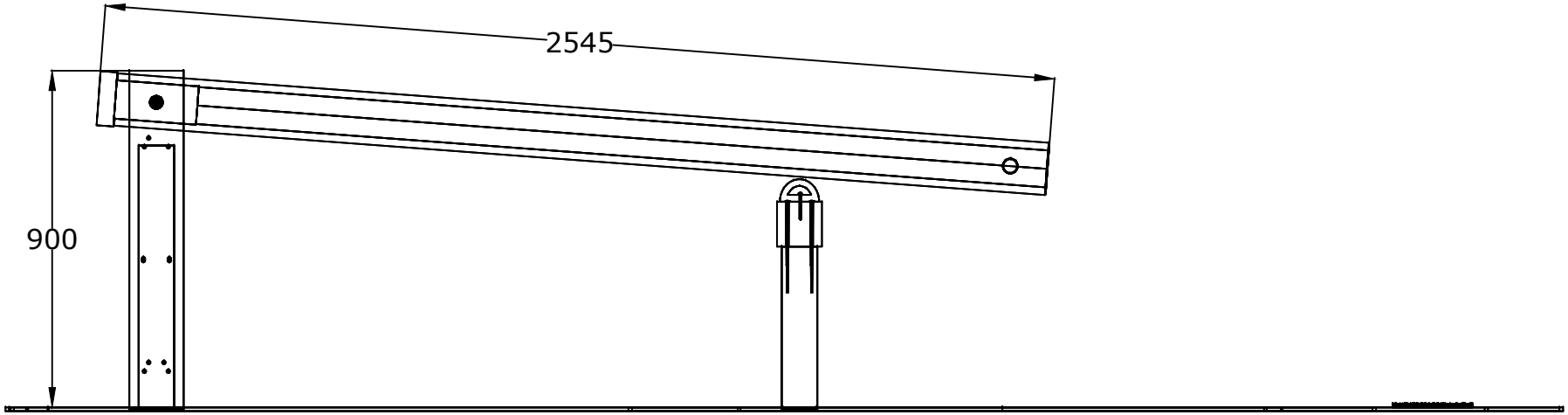
2545
900

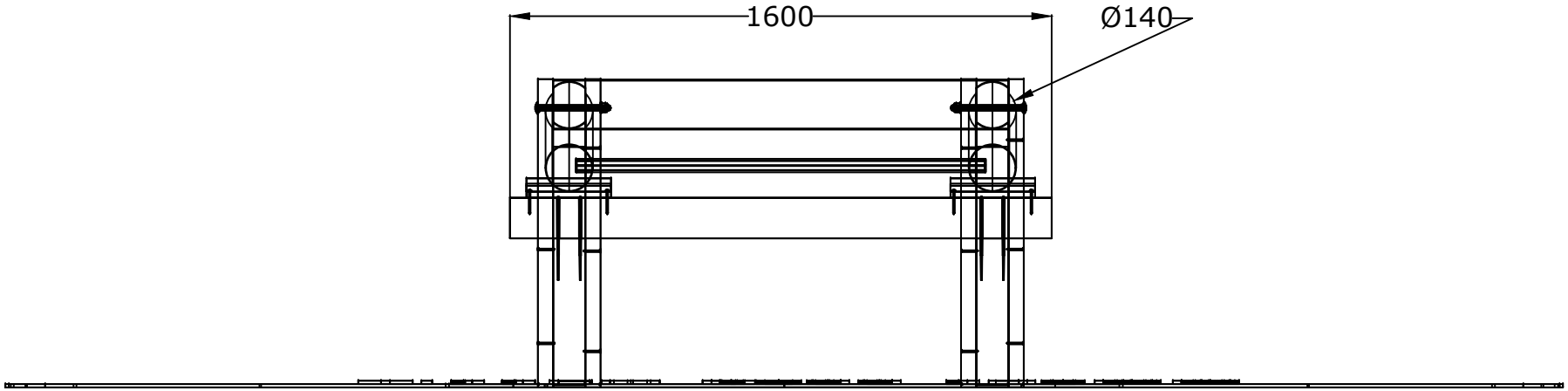
1600
Ø140