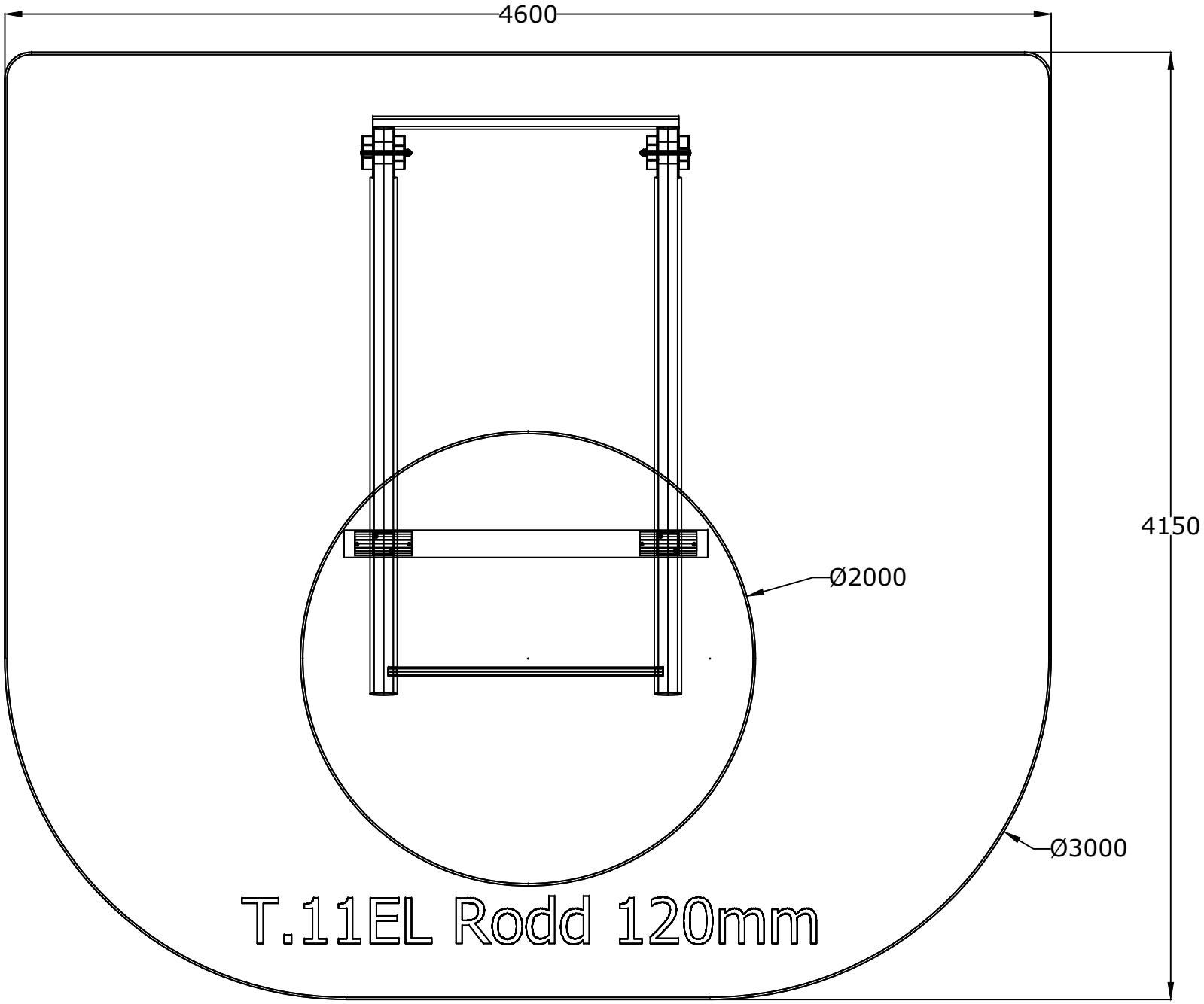
4600
4150
Ø2000
Ø3000
T.11EL Rodd 120mm

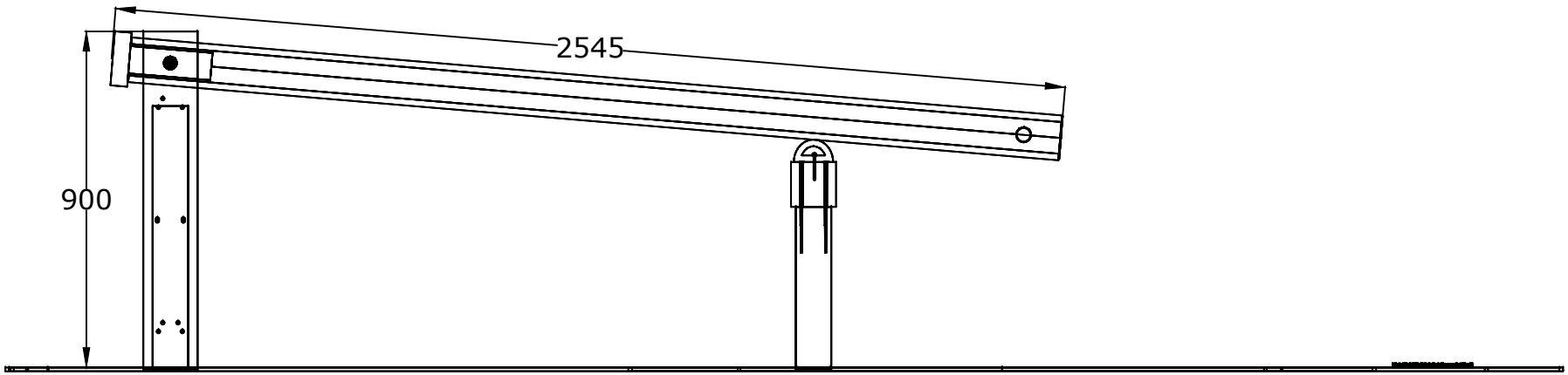
2545
900

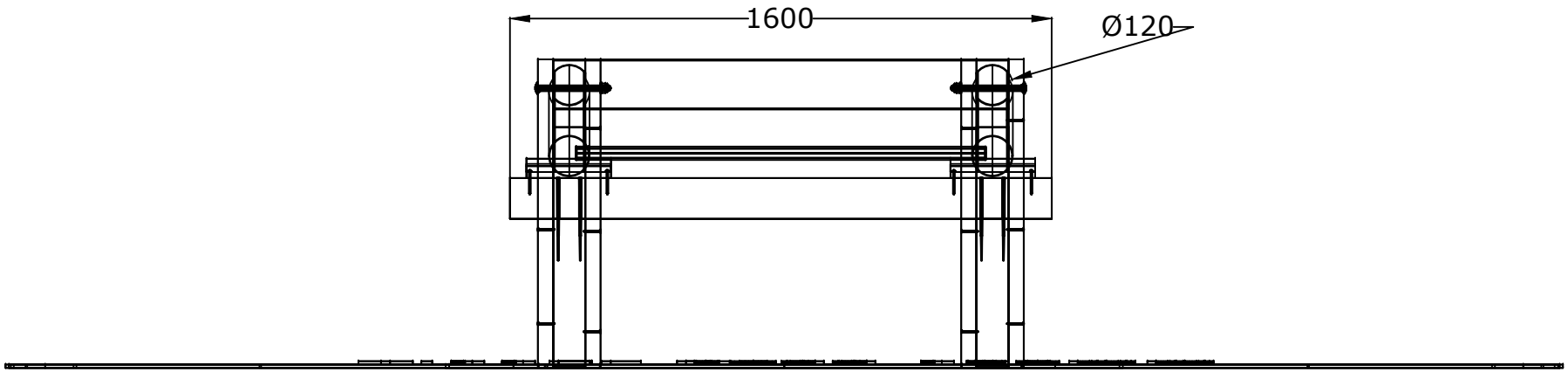
1600
Ø120