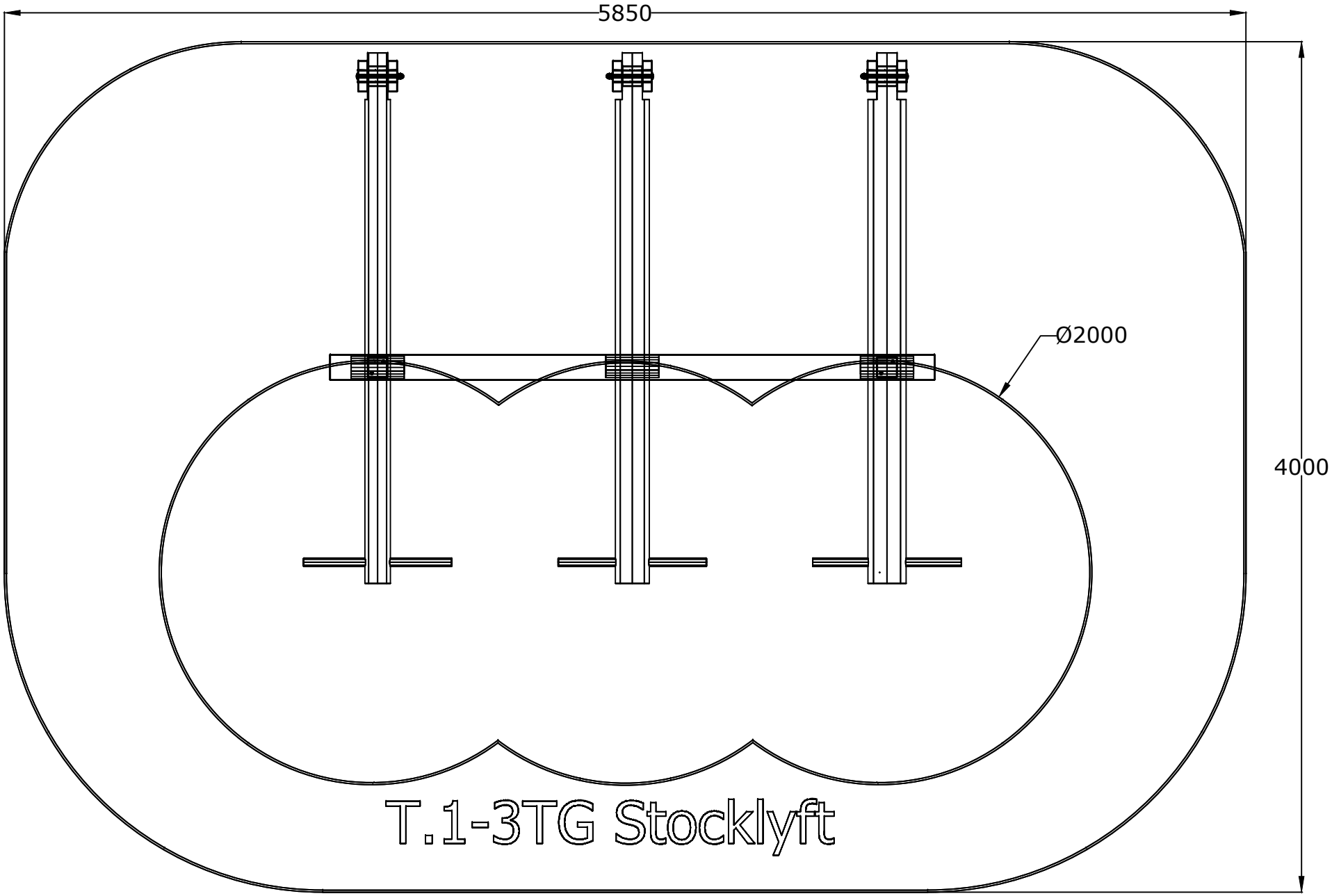
5850
Ø2000
4000
T.1-3TG Stocklyft

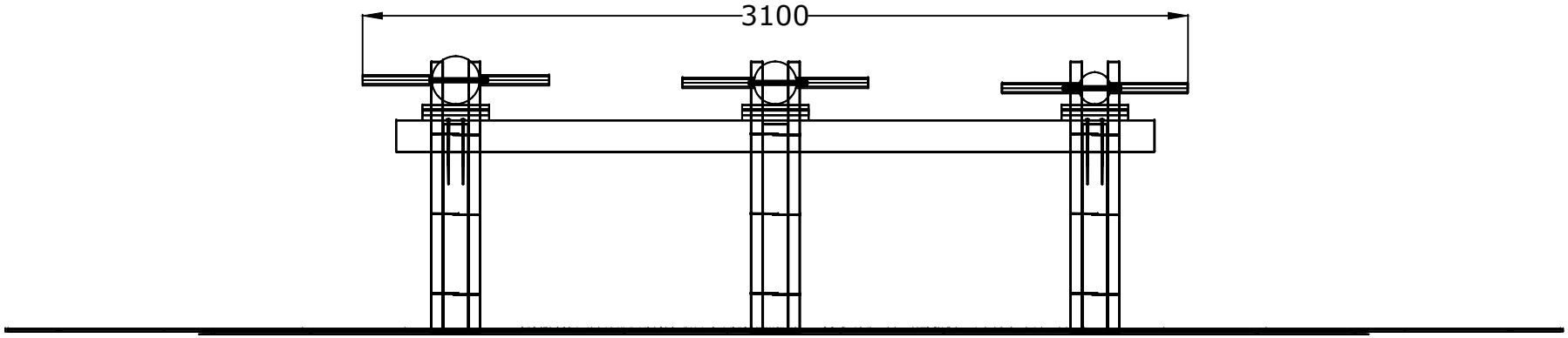
3100

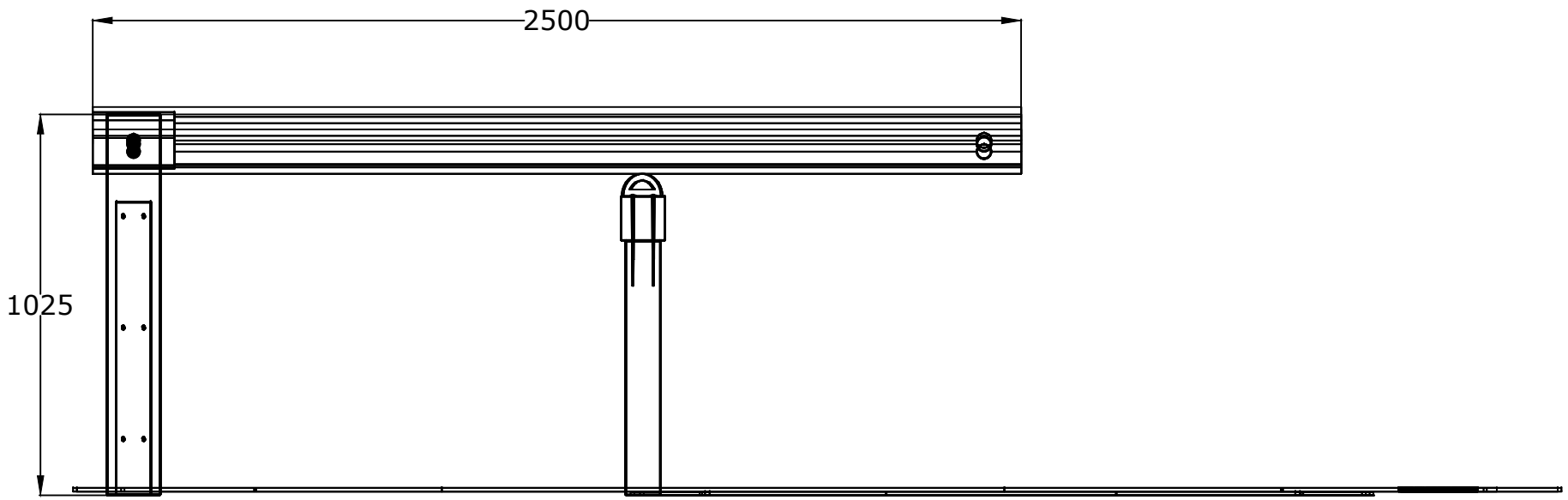
2500
1025