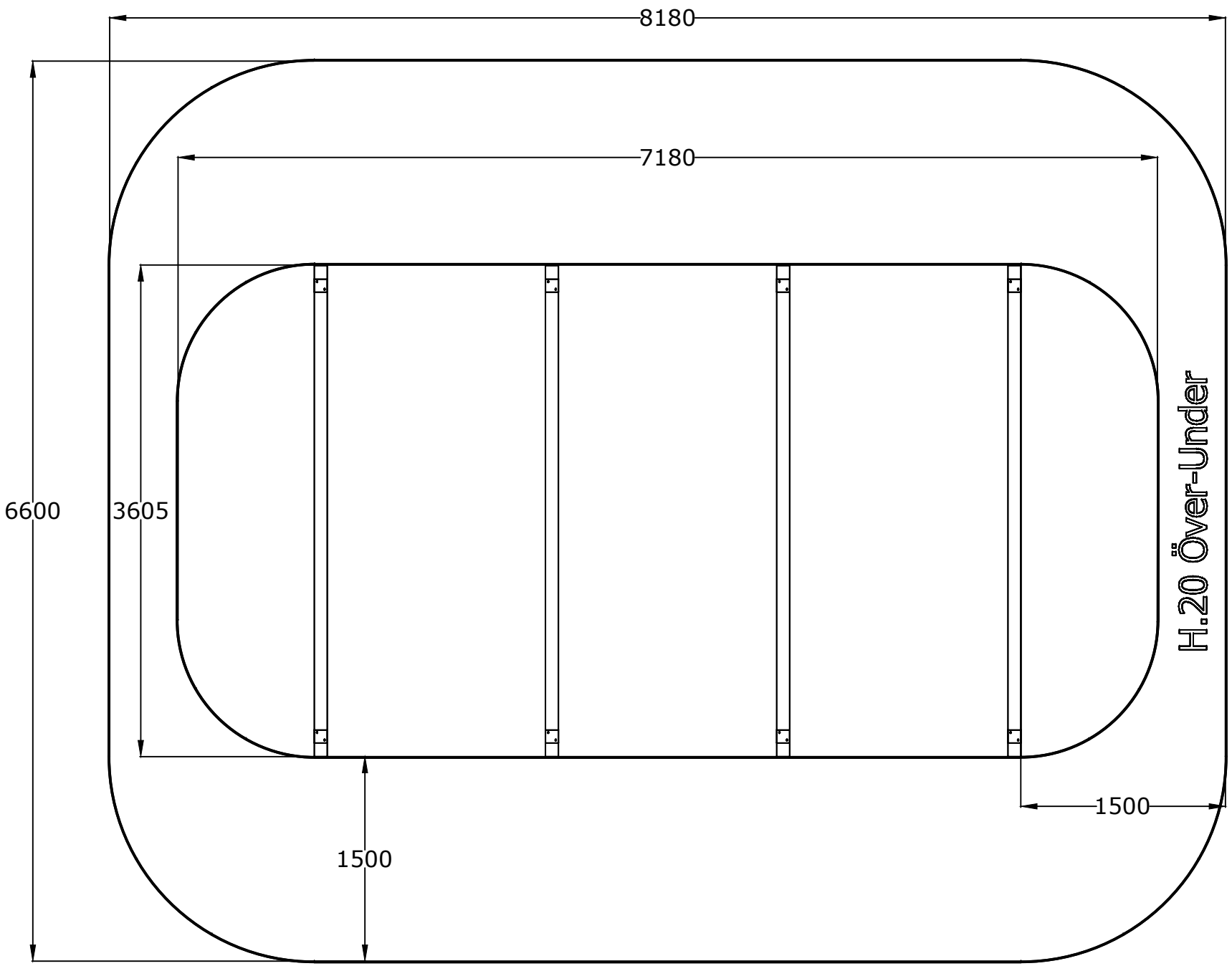
8180
7180
6600
3605
1500
1500
H.20 Över-Under

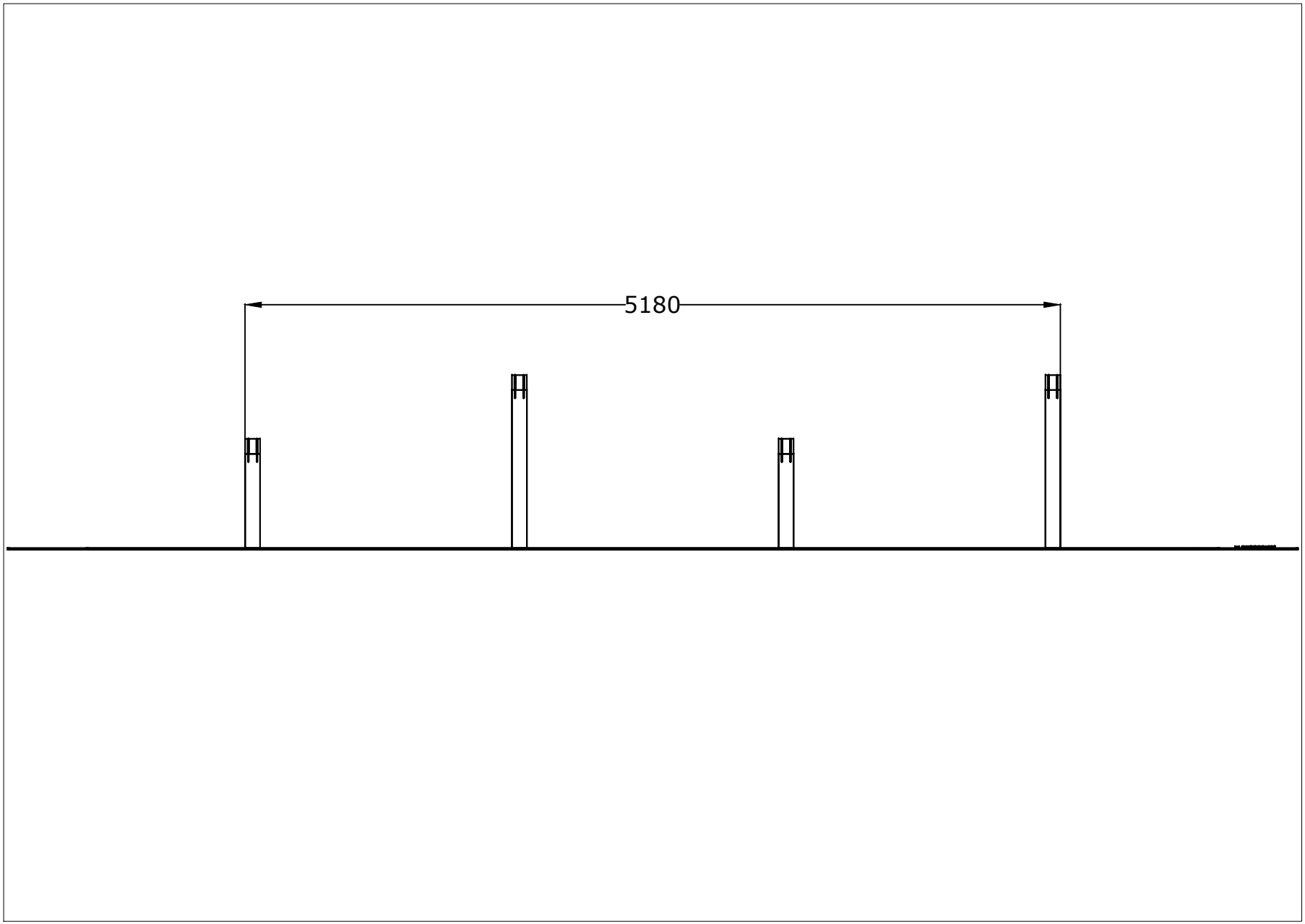
5180

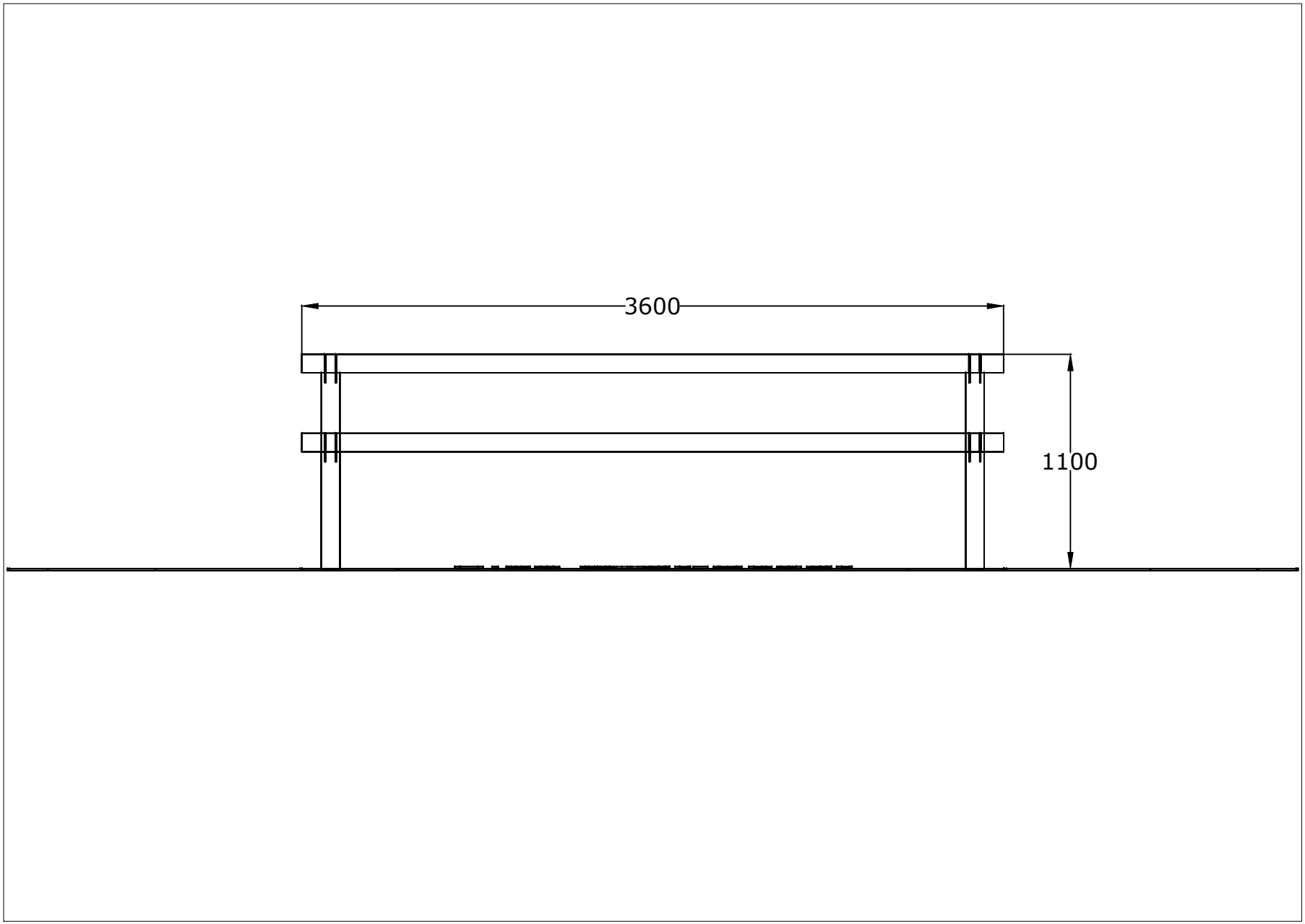
3600
1100