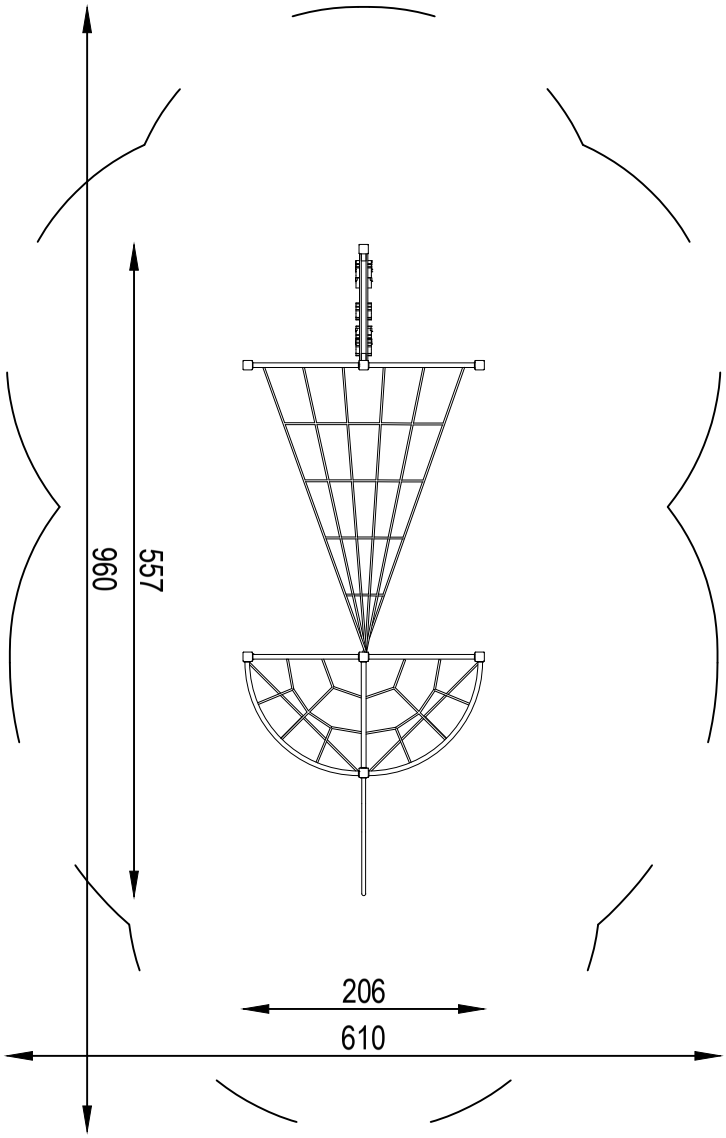
960
557
206
610

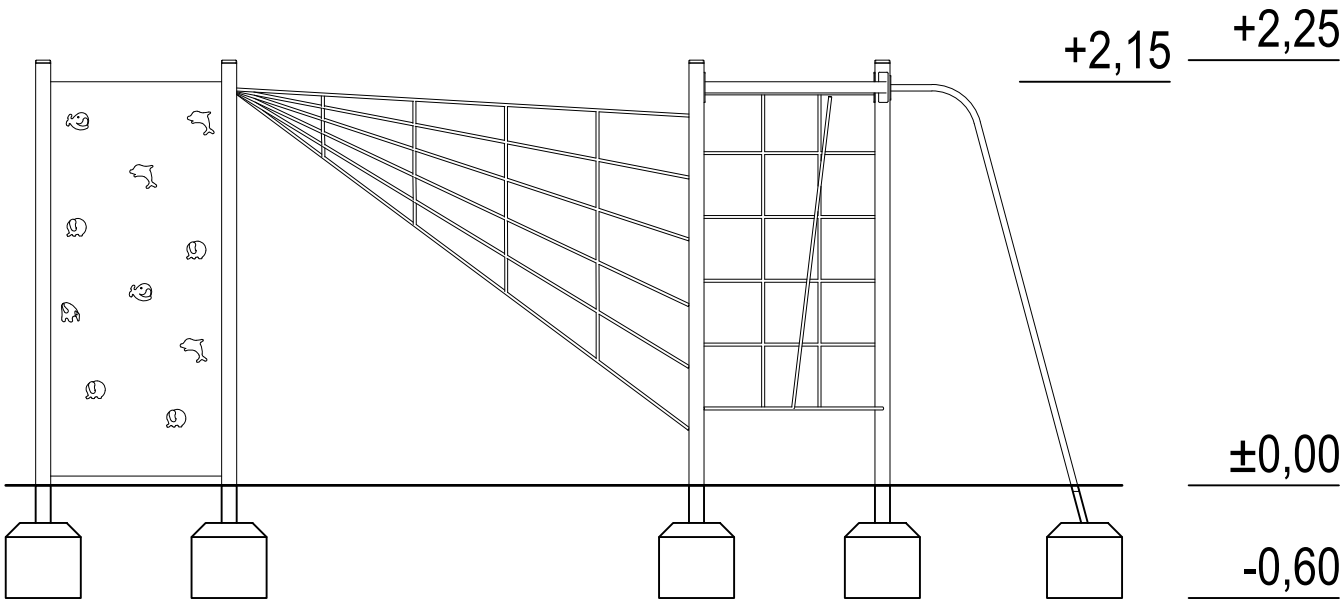
+2,15
+2,25
±0,00
-0,60