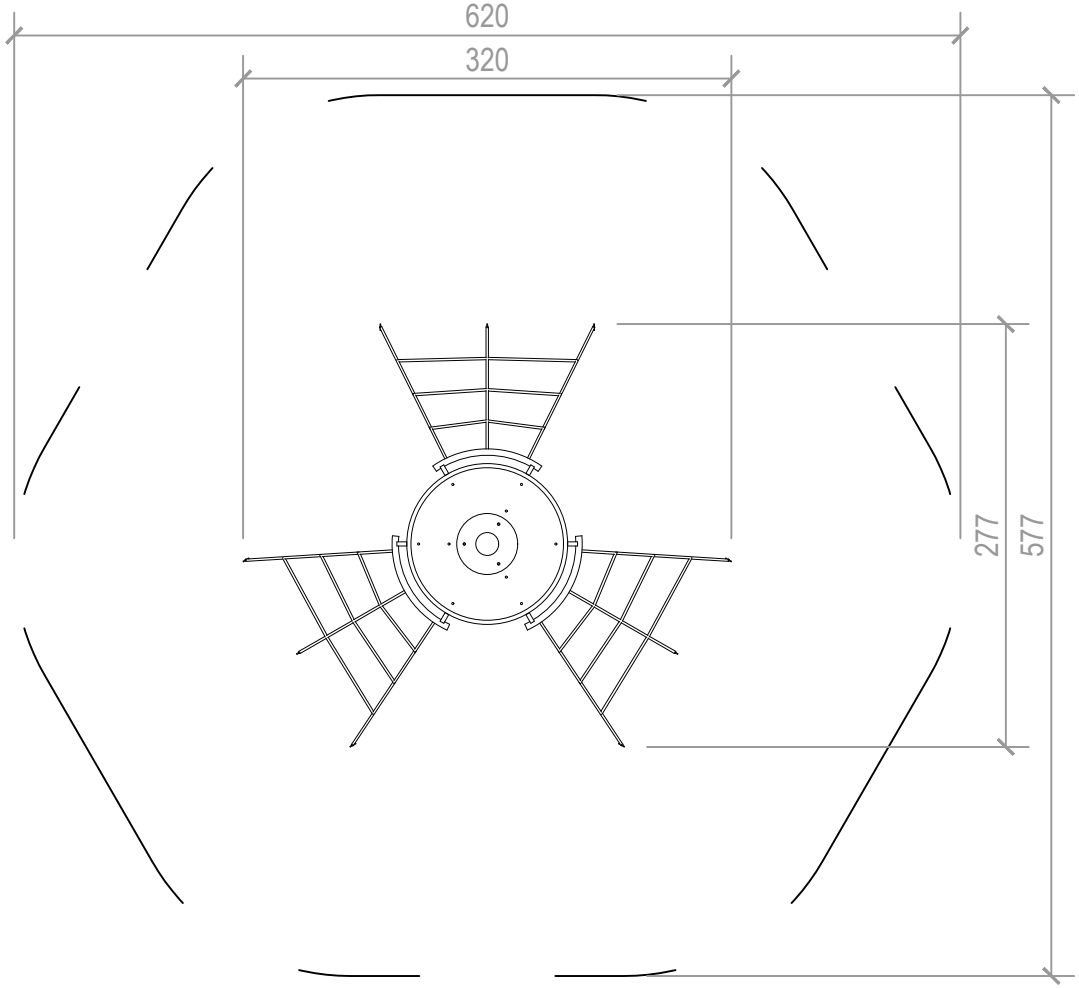
620
320
277
577

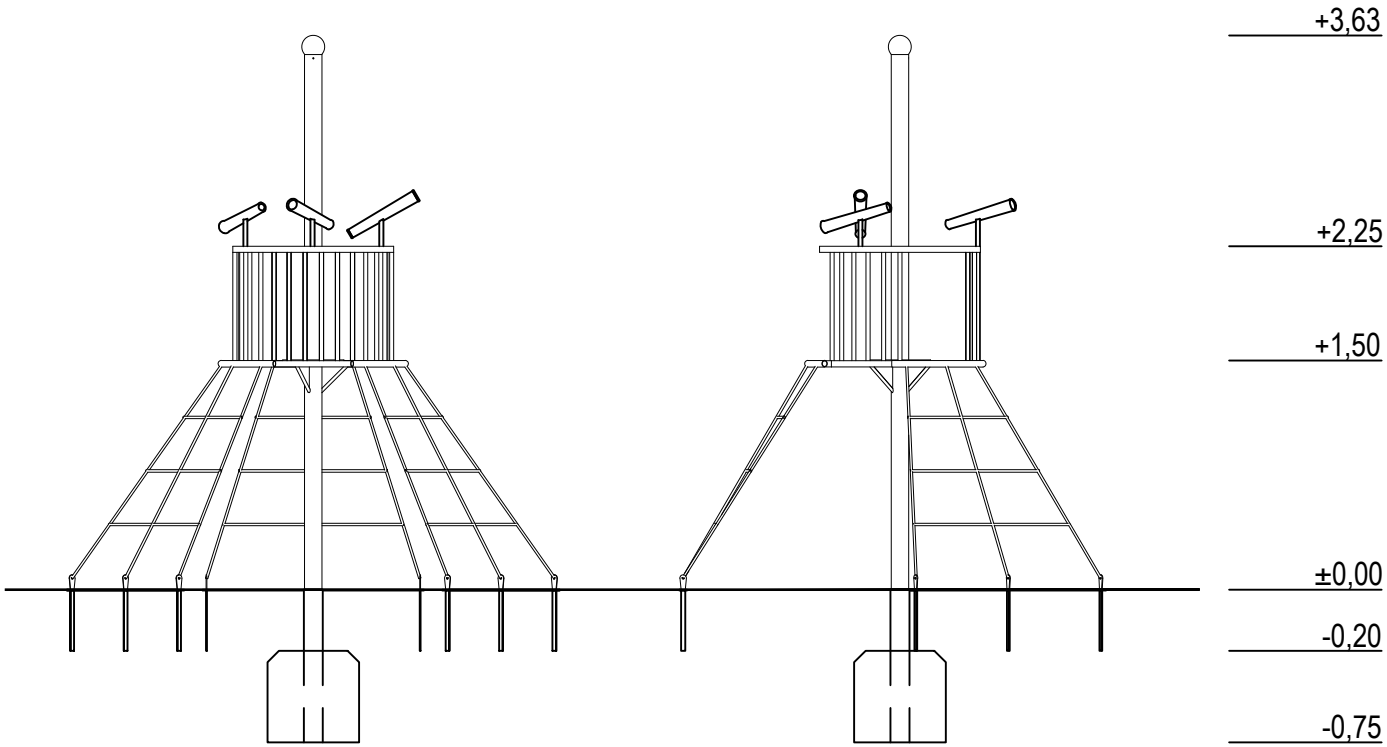
+3,63
+2,25
+1,50
±0,00
-0,20
-0,75