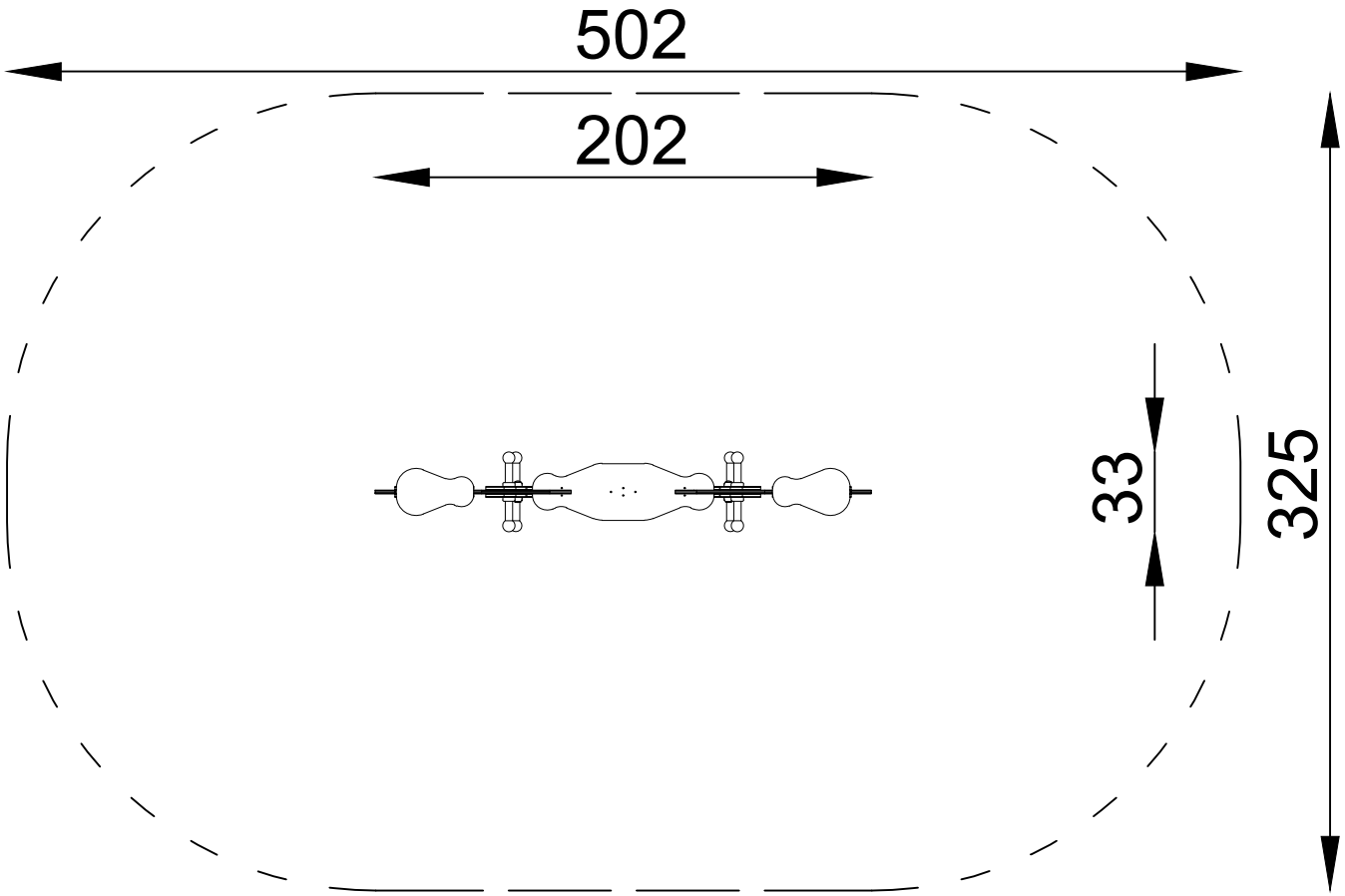
502
202
33
325

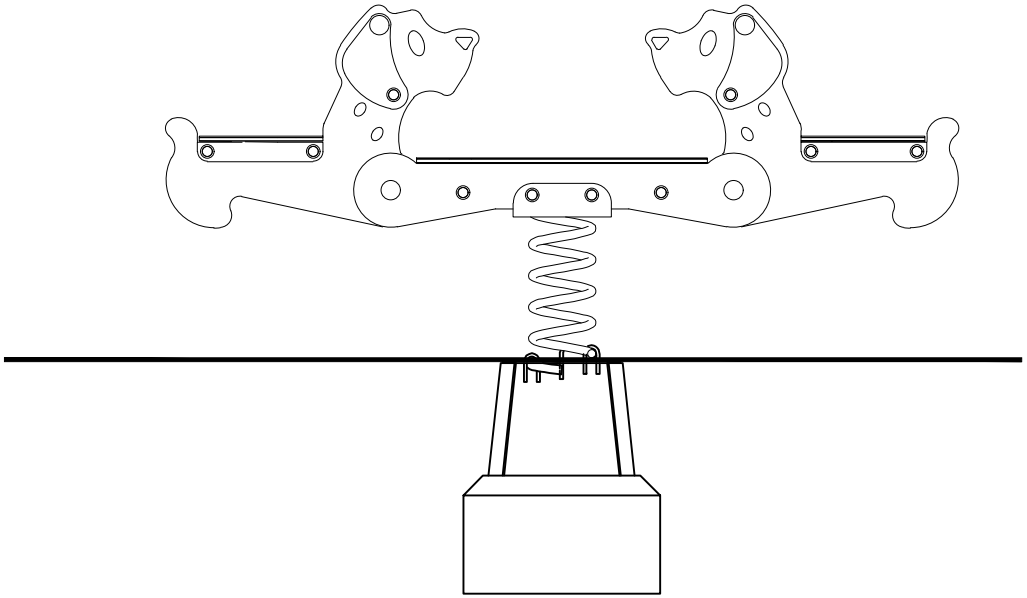

+0,90

+0,55

±0,00

-0,60