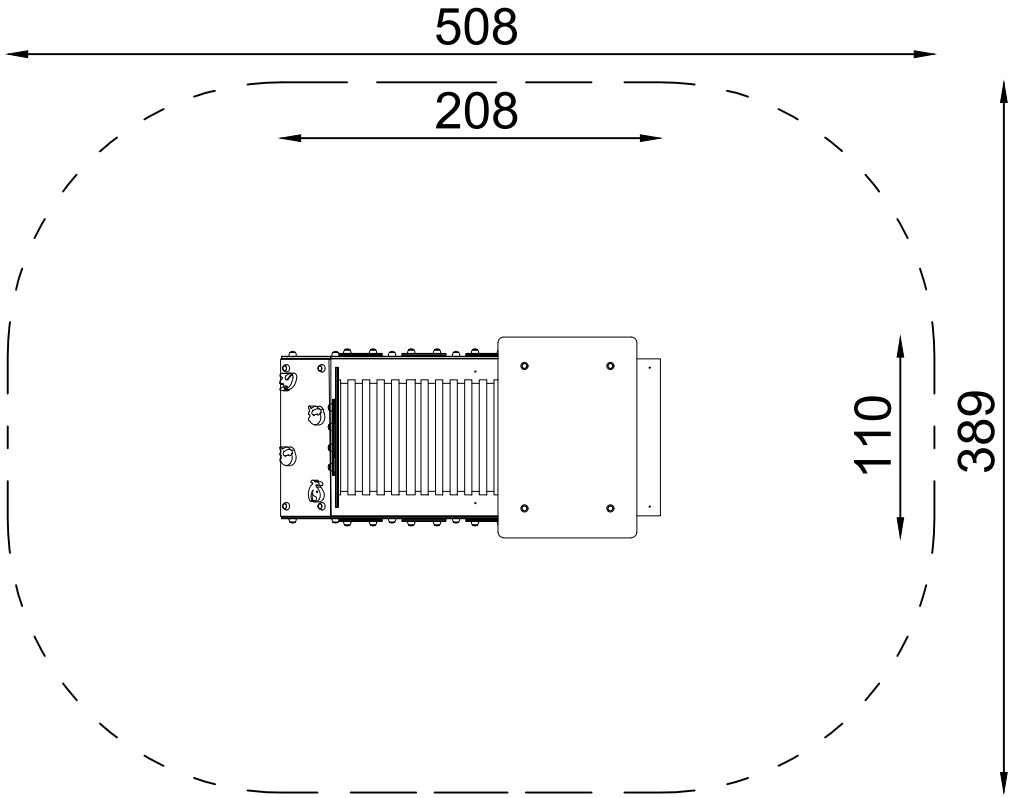
508
208
110
389

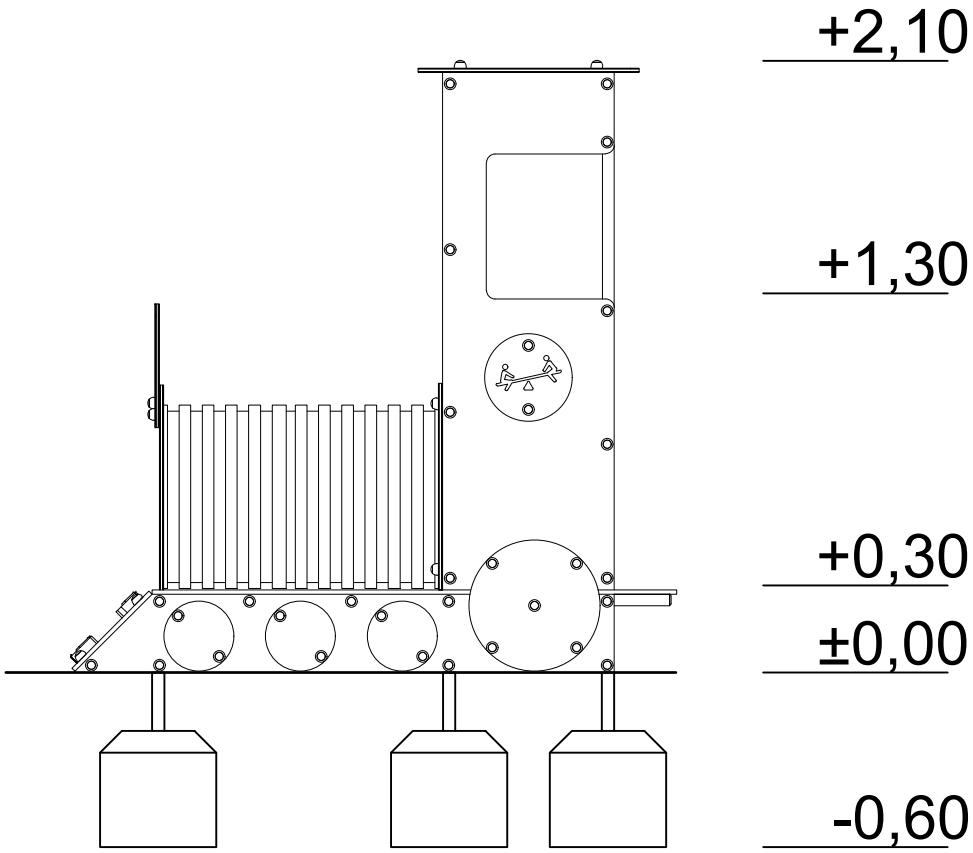
+2,10
+1,30
+0,30
±0,00
-0,60