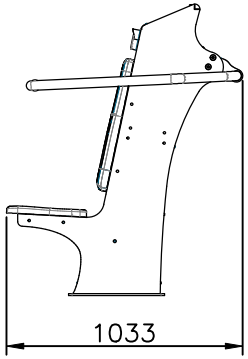
1033

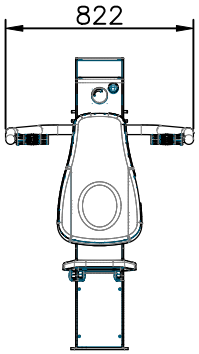
822

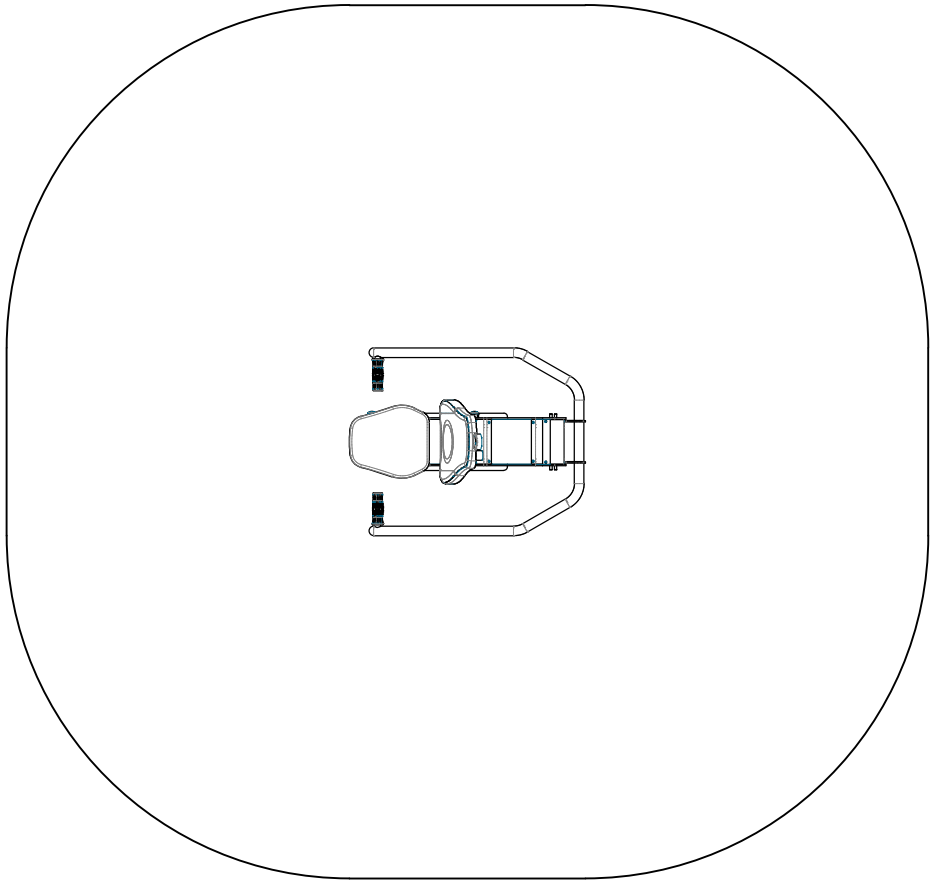

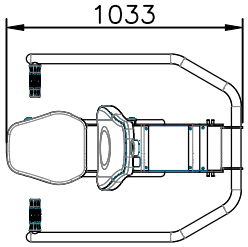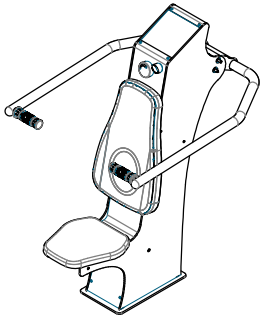
1033