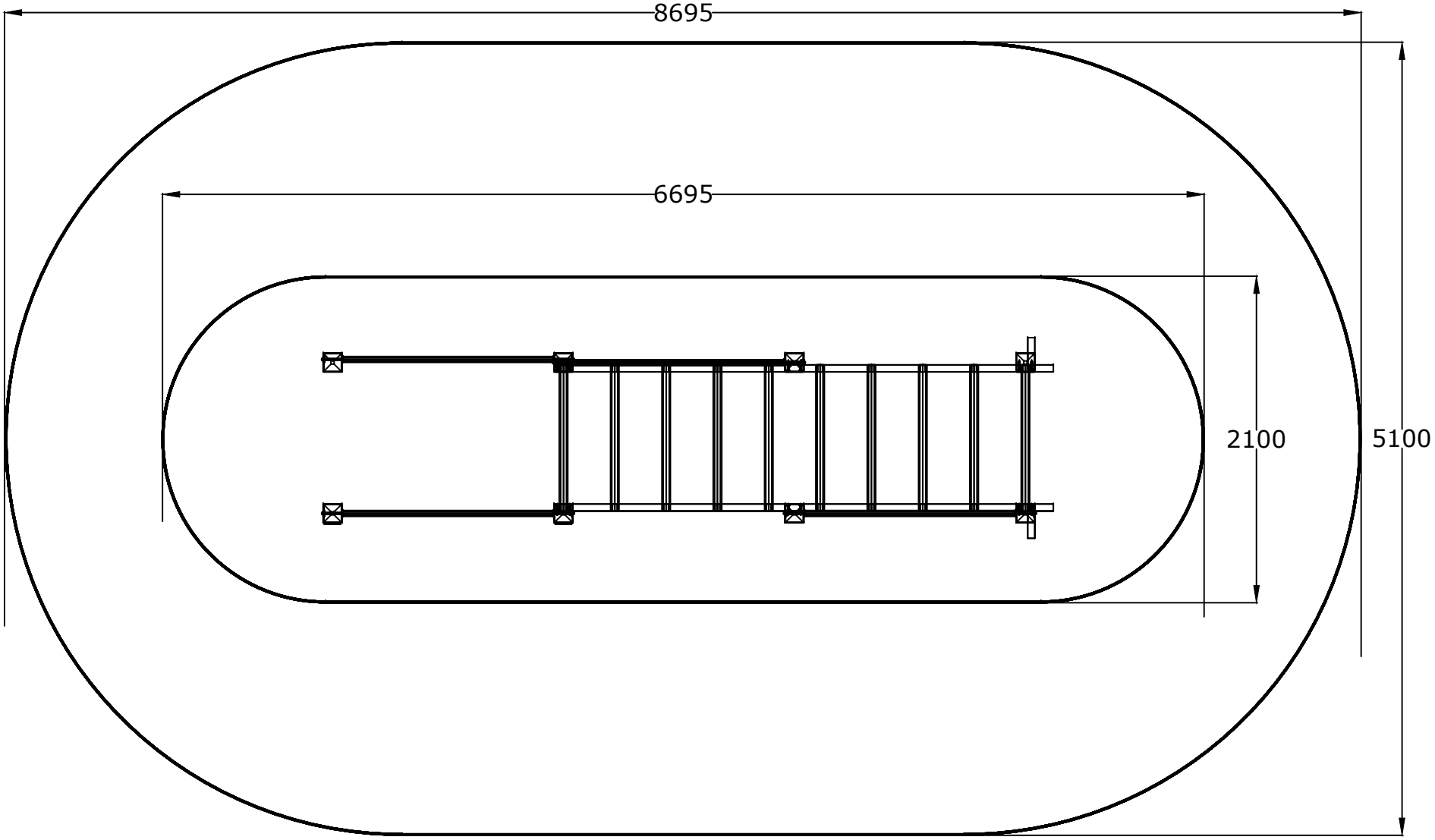
8695
6695
2100
5100

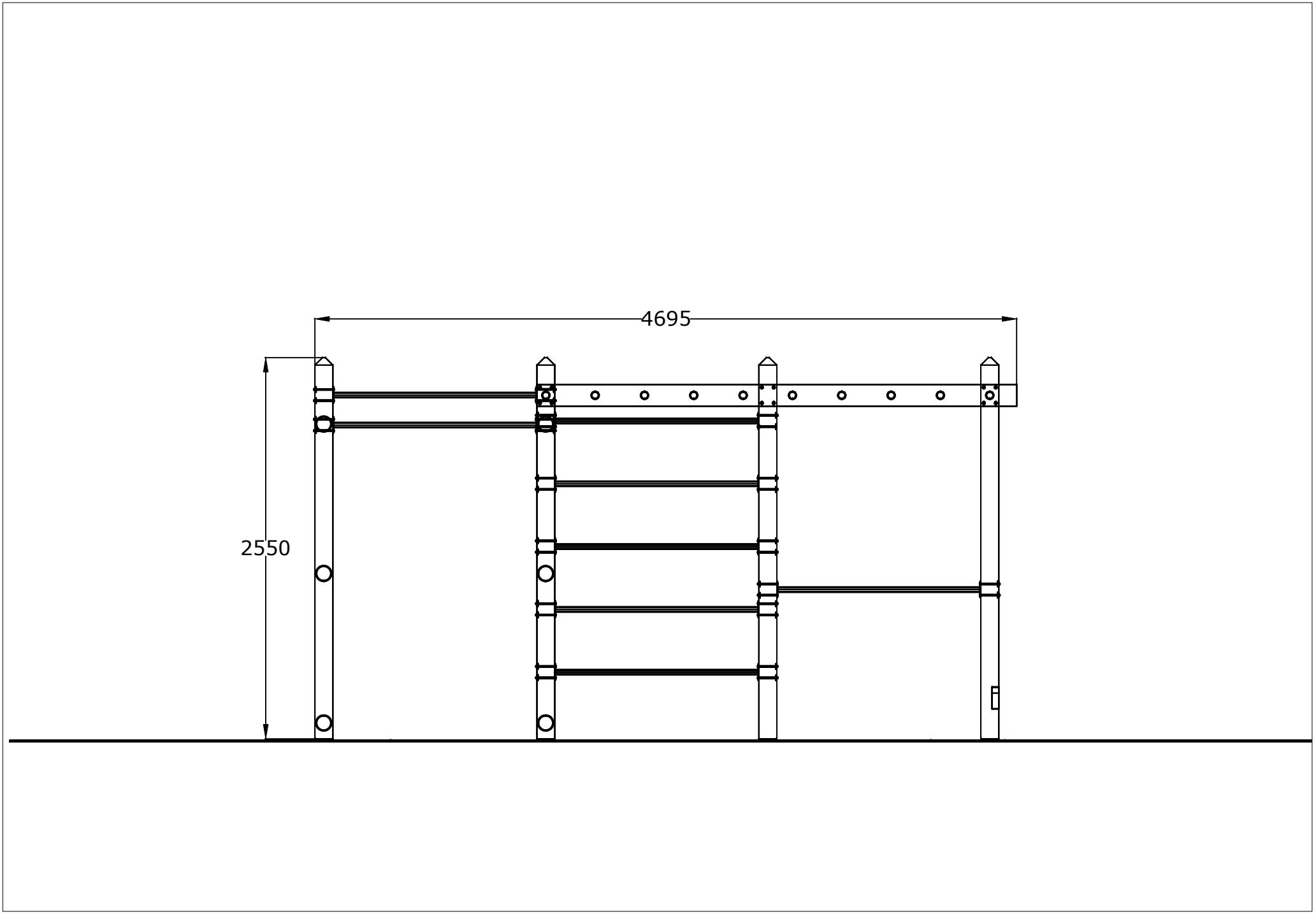
4695
2550

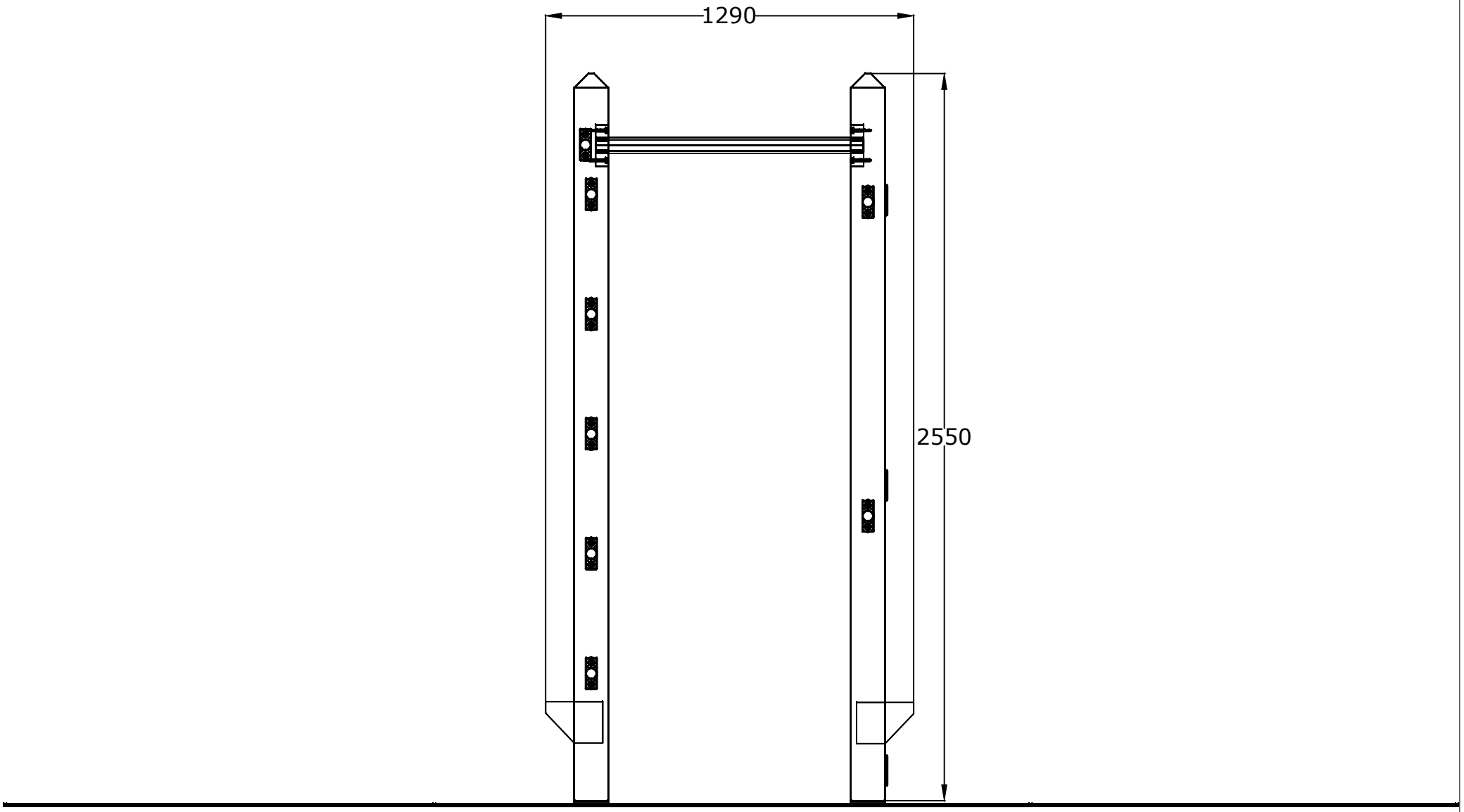
1290
2550