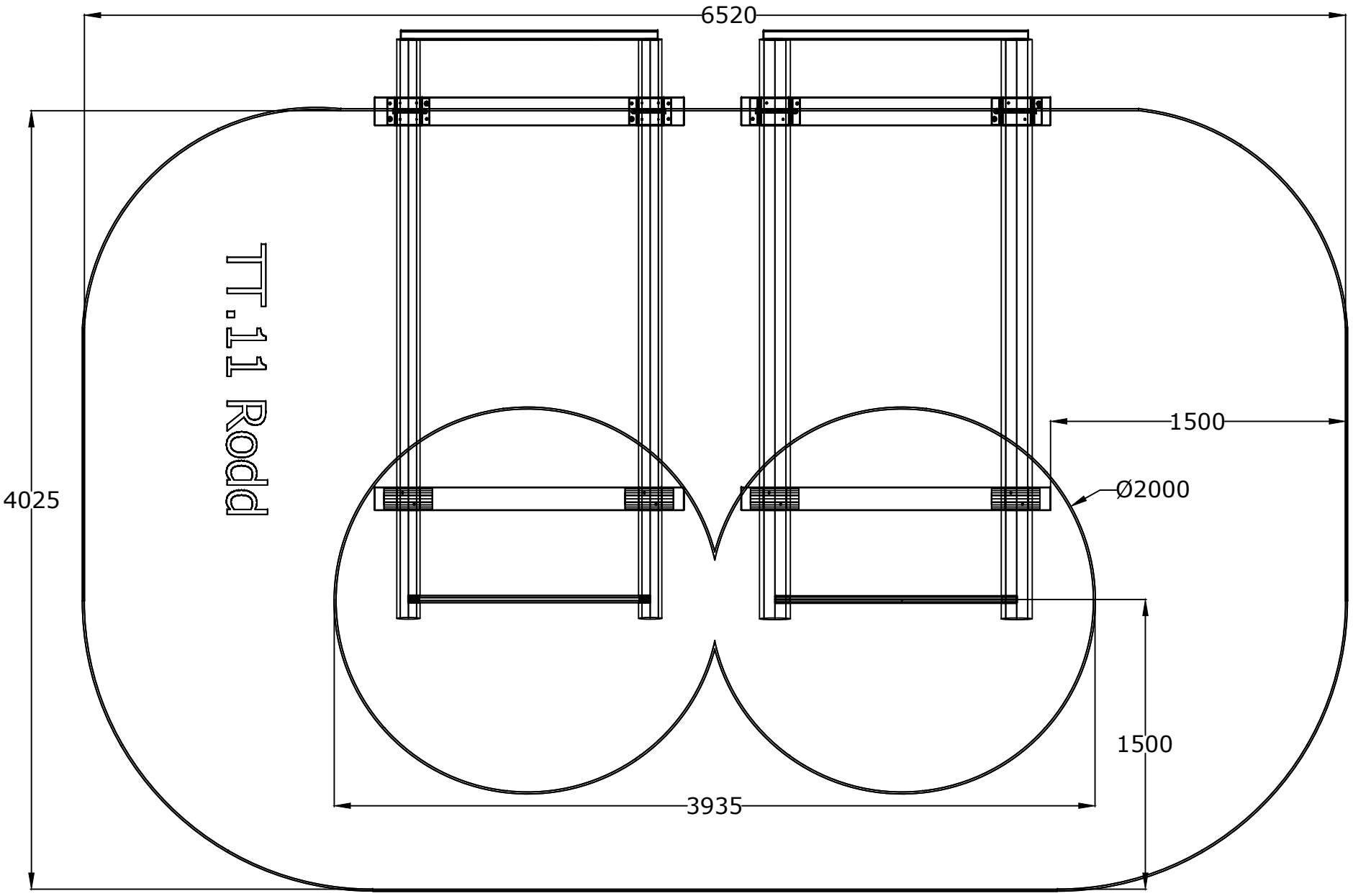
6520
4025
TT 11 Rodd
1500
Ø2000
1500
3935

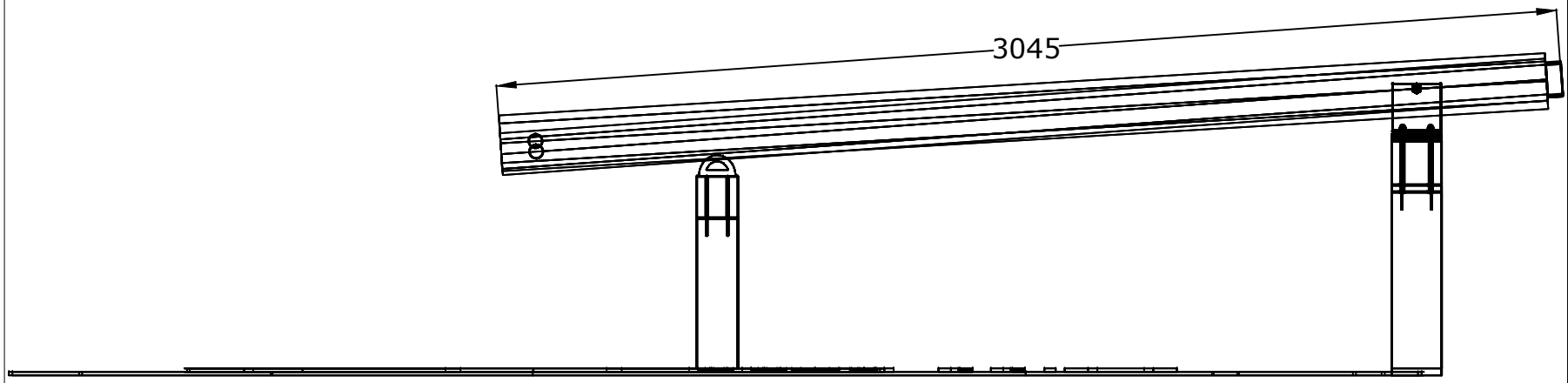
3045

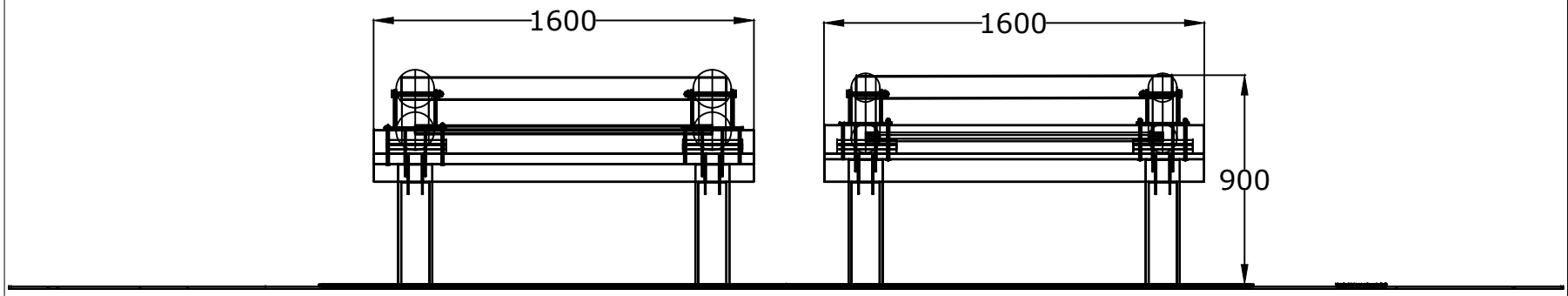
1600
1600
900