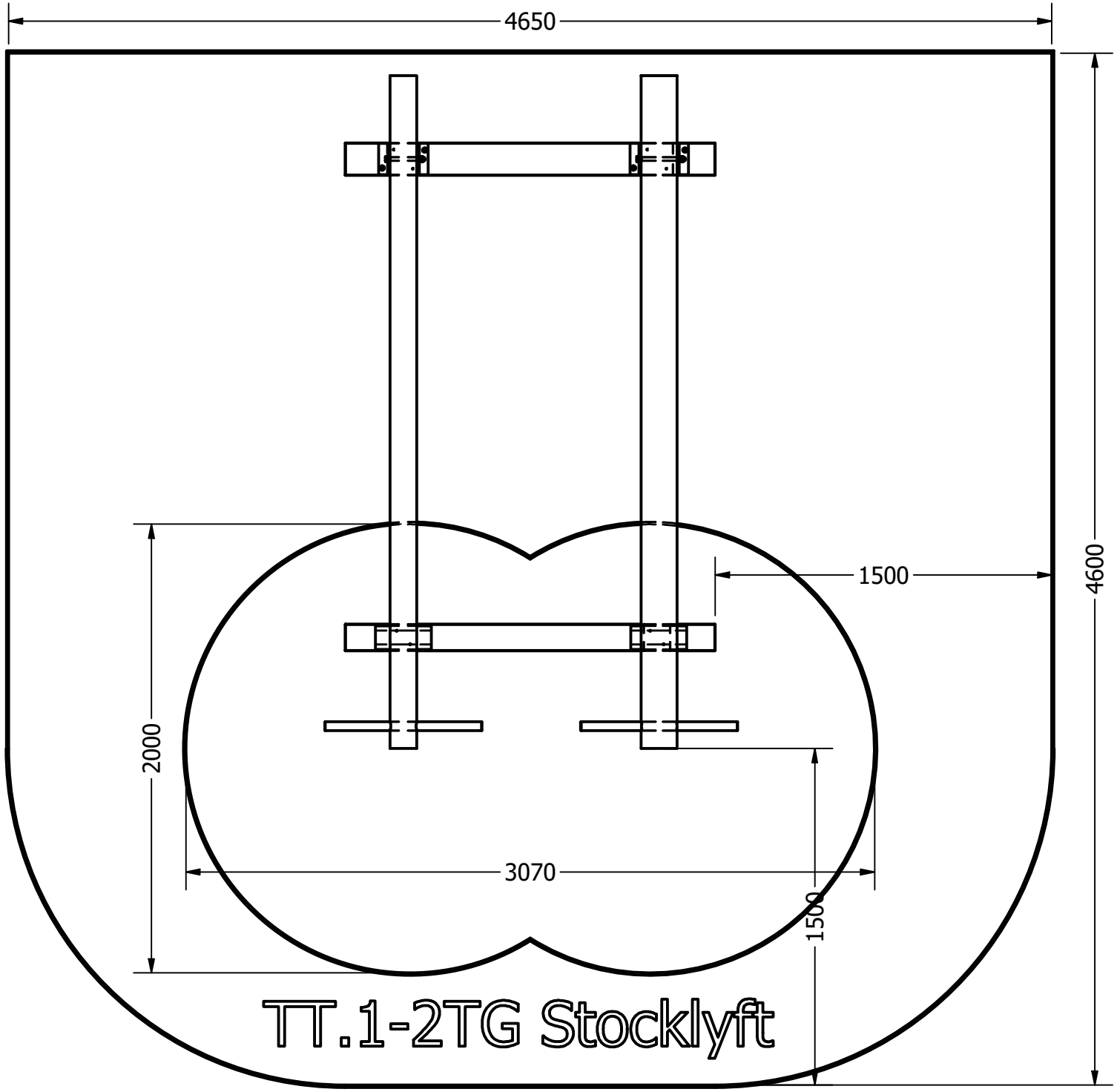
4650
4600
1500
2000
3070
1500
TT.1-2TG Stocklyft

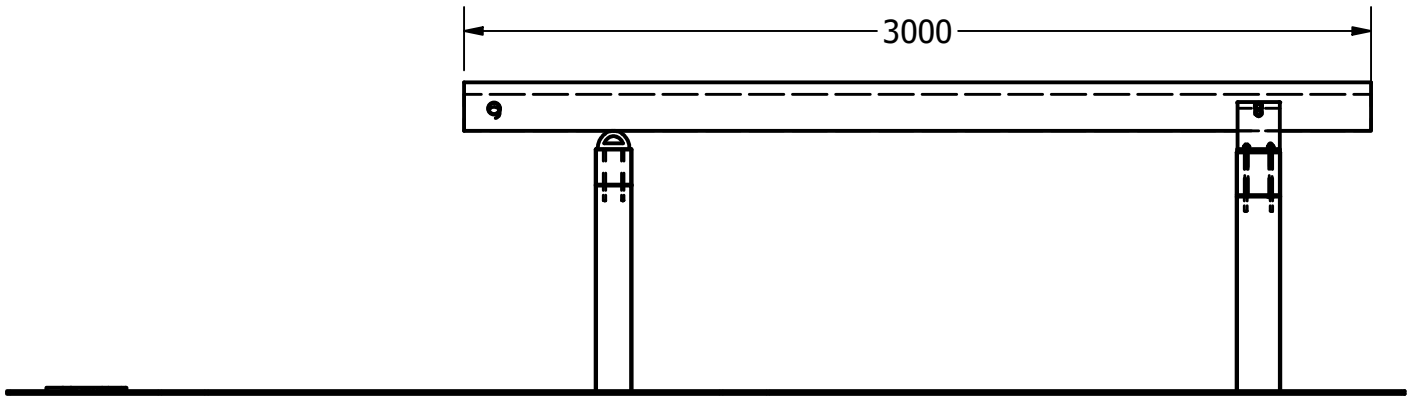
3000

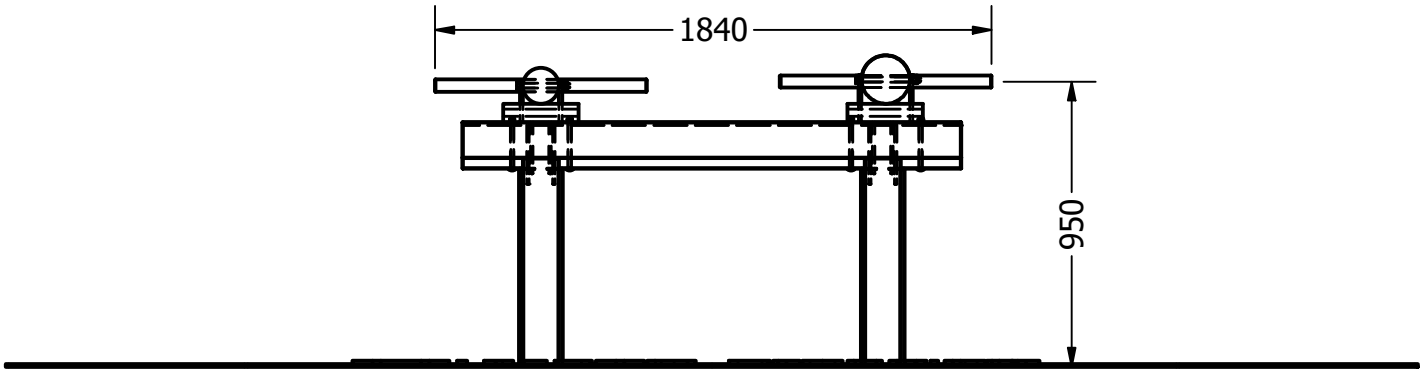
1840
950