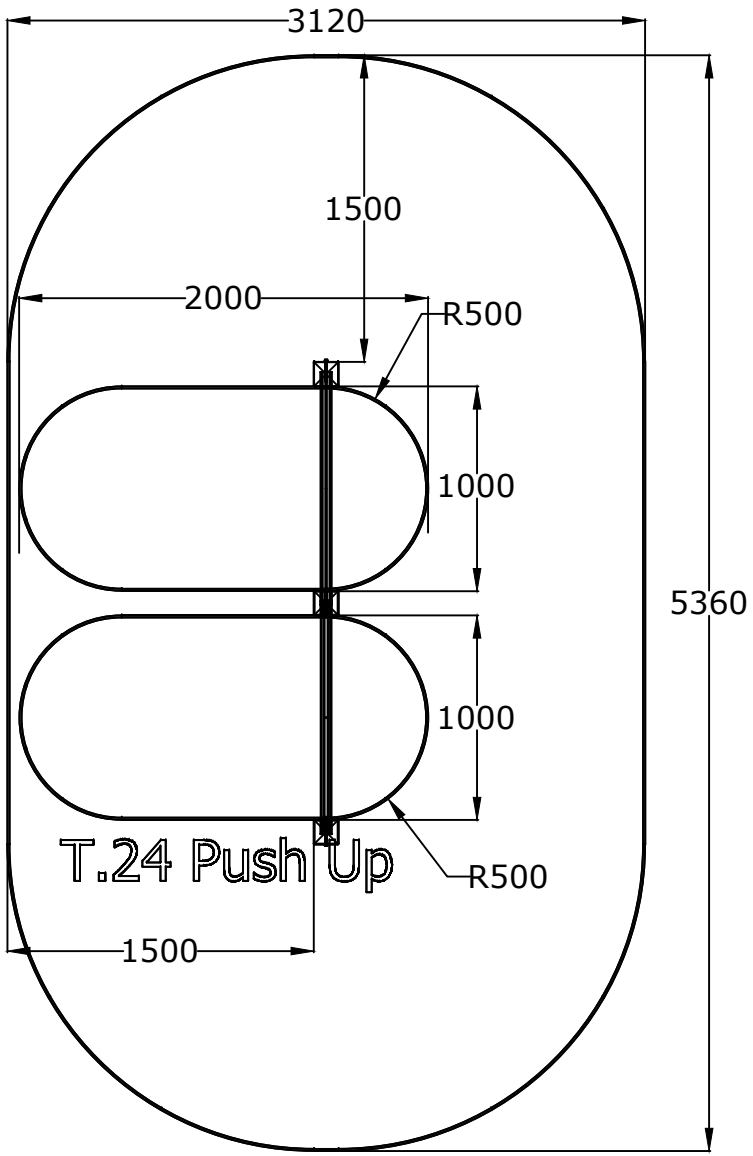
3120
1500
2000
R500
1000
5360
1000
T.24 Push Up
R500
1500

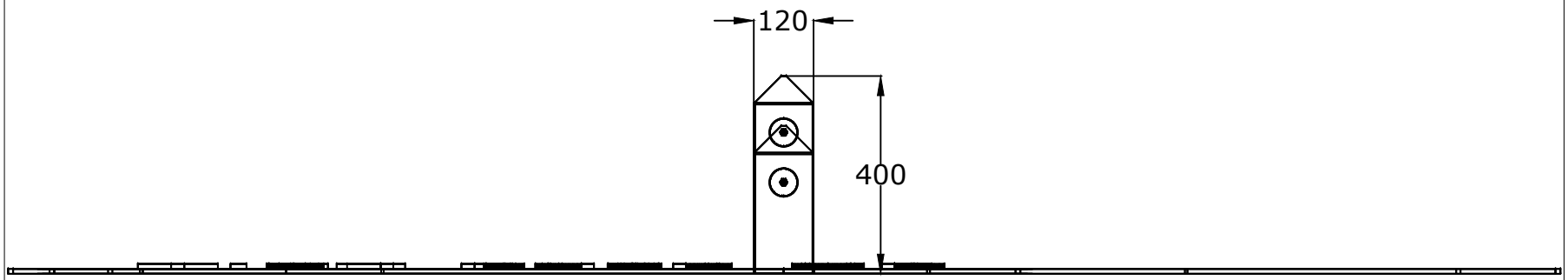
120
400

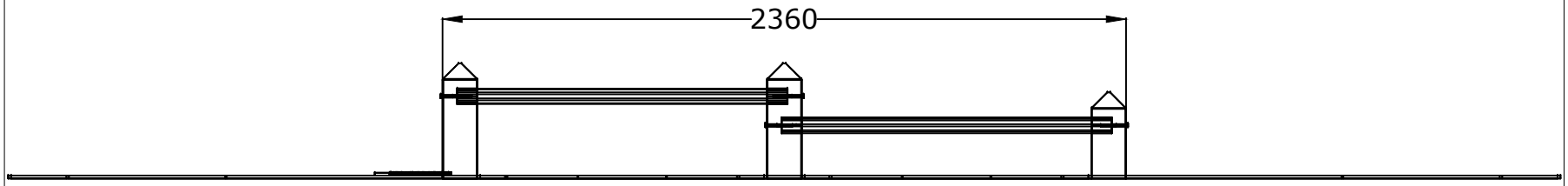
2360