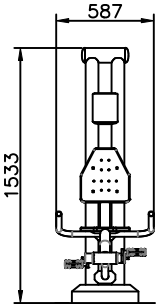
587
1533

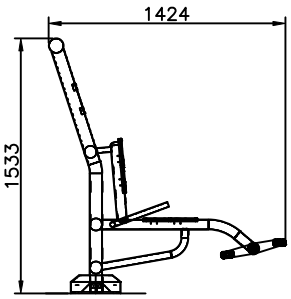
1424
1533

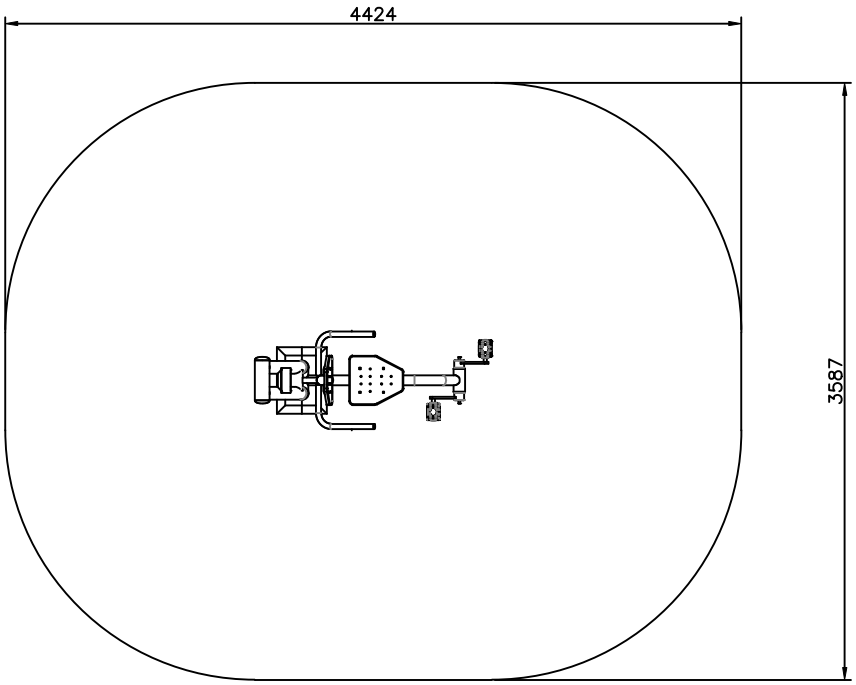
4424
3587

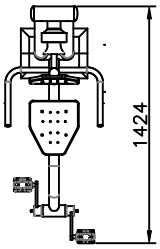
1424