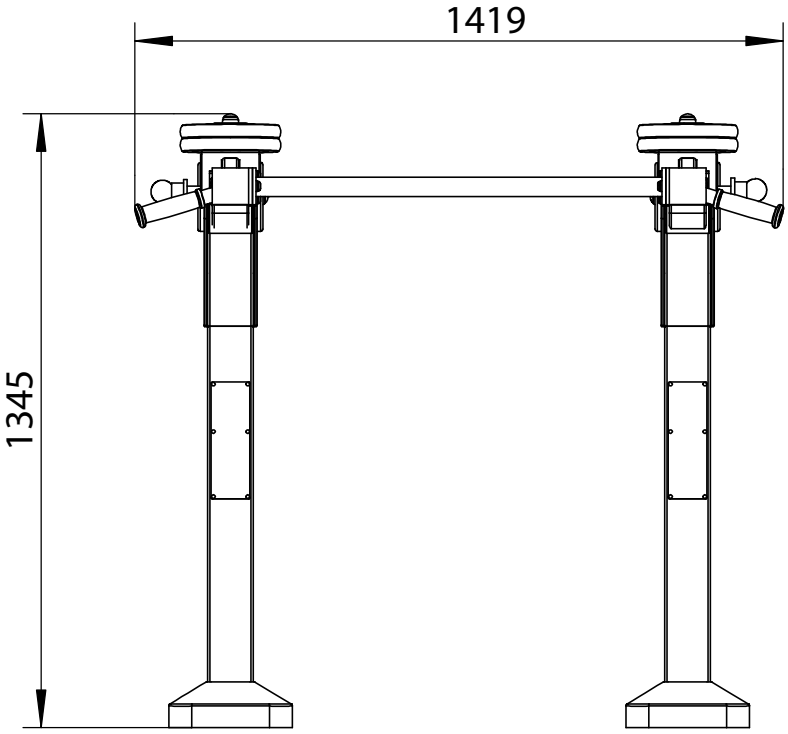
1419
1345

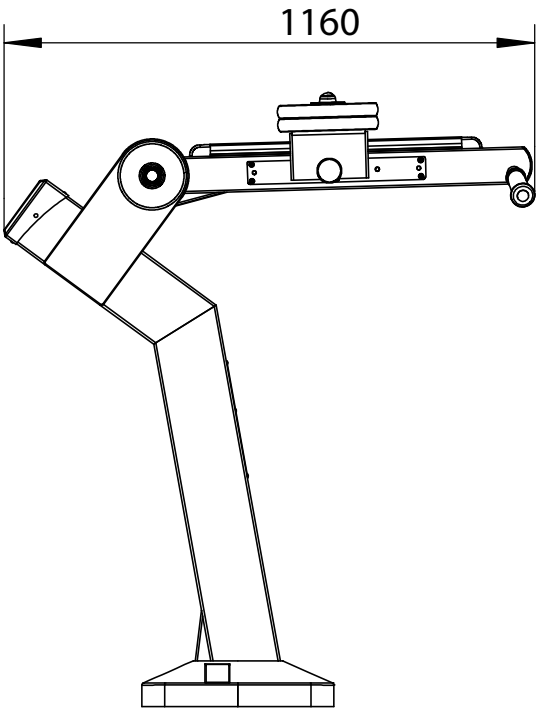
1160

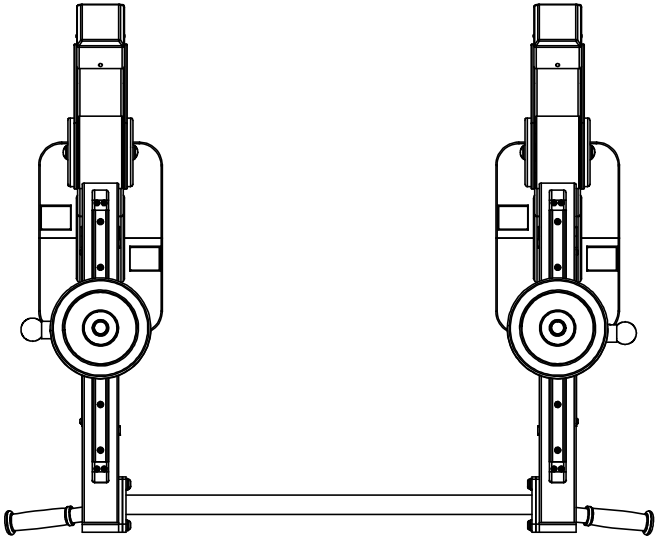

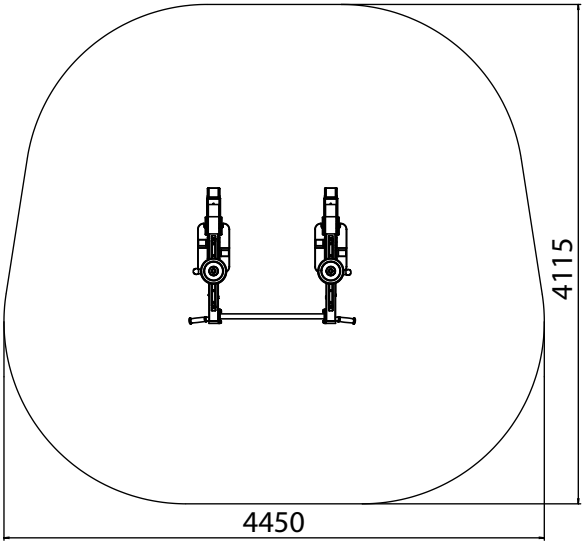
4115
4450