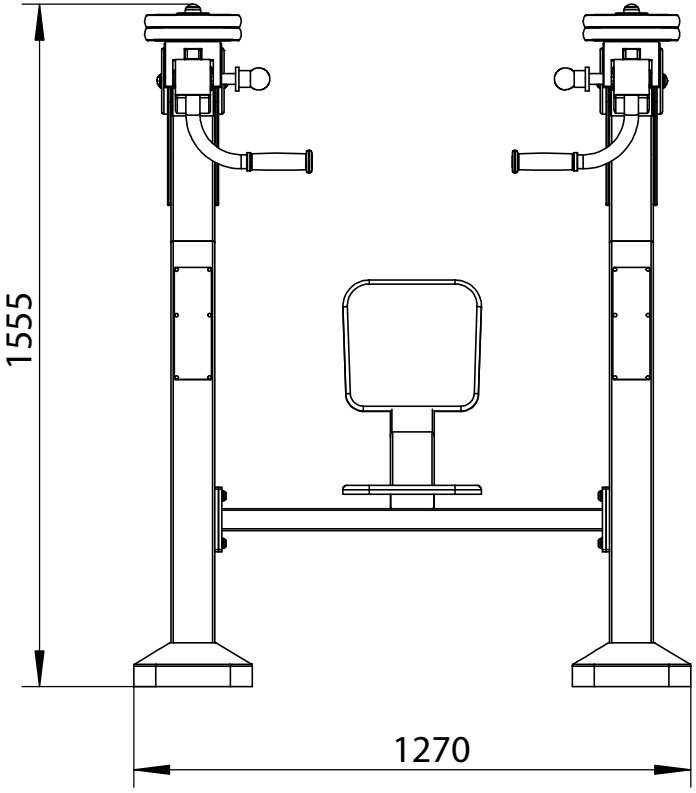
1555
1270

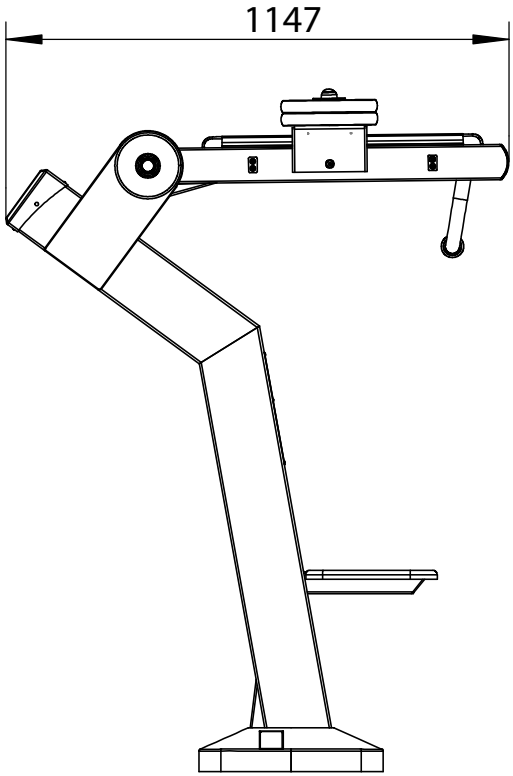
1147

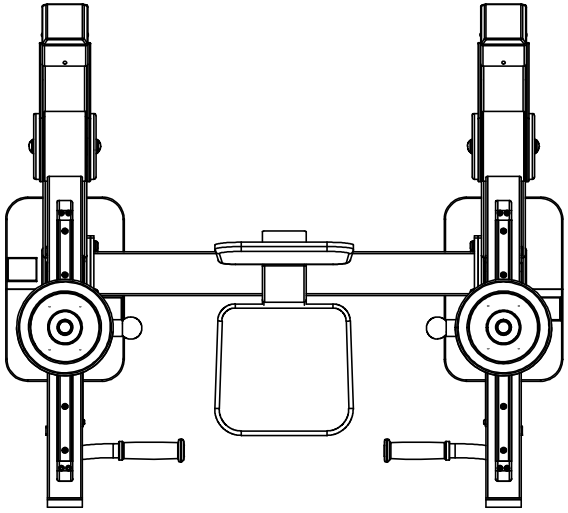

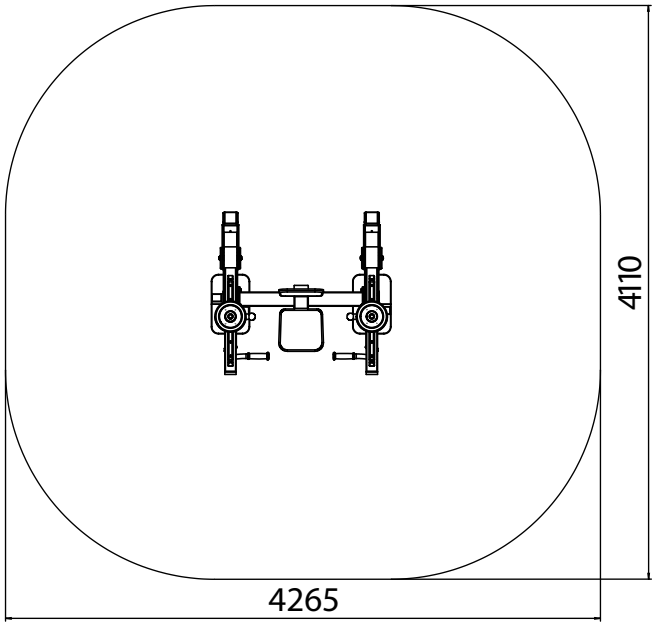
4110
4265