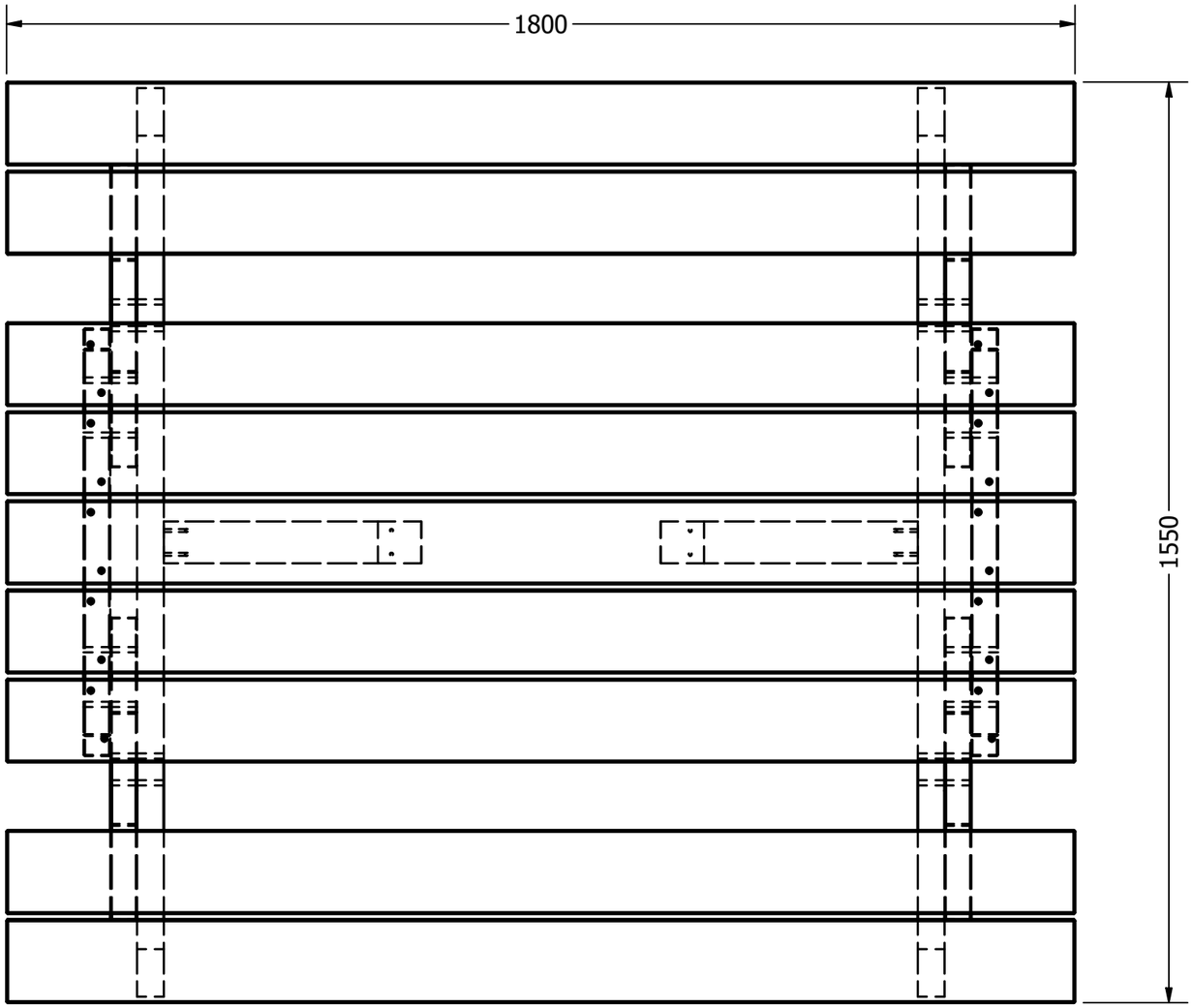
1800
1550

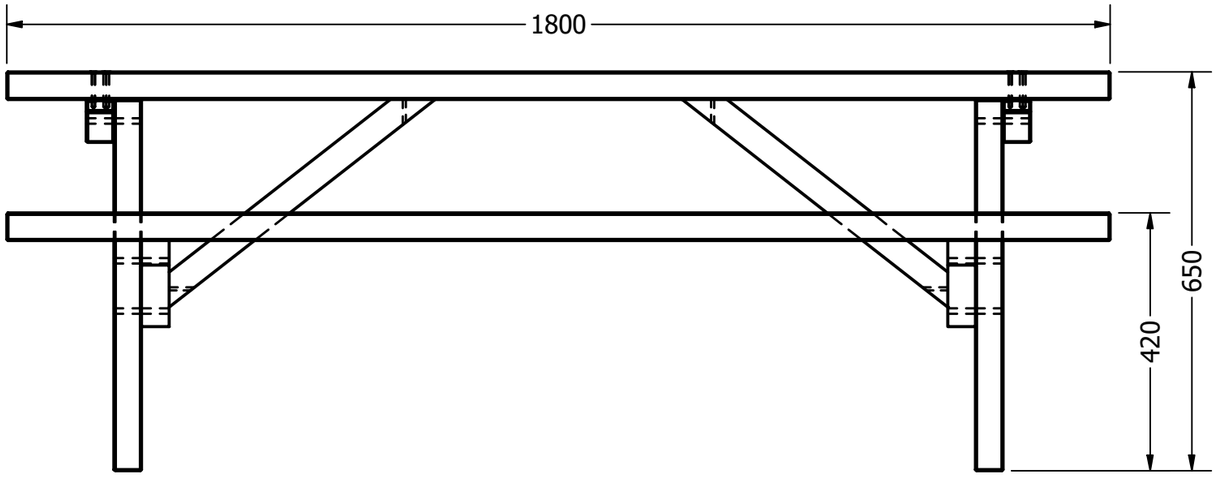
1800
650
420

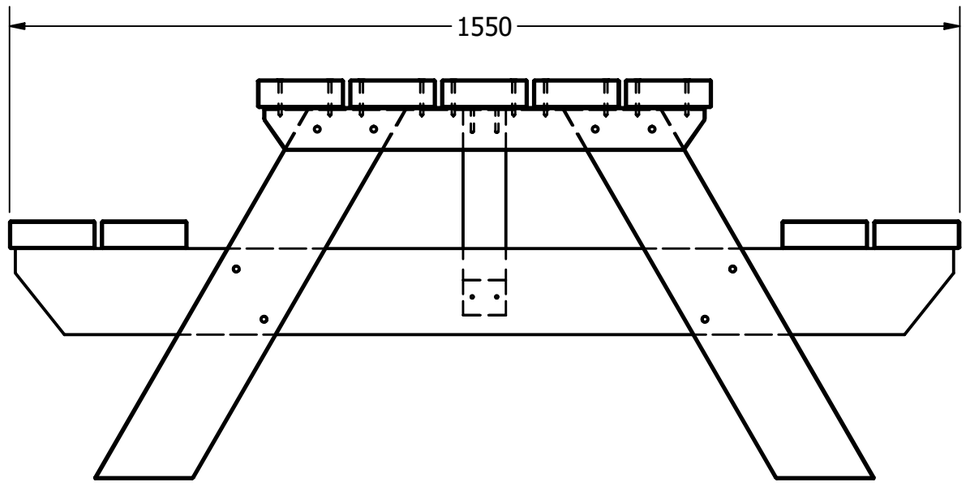
1550