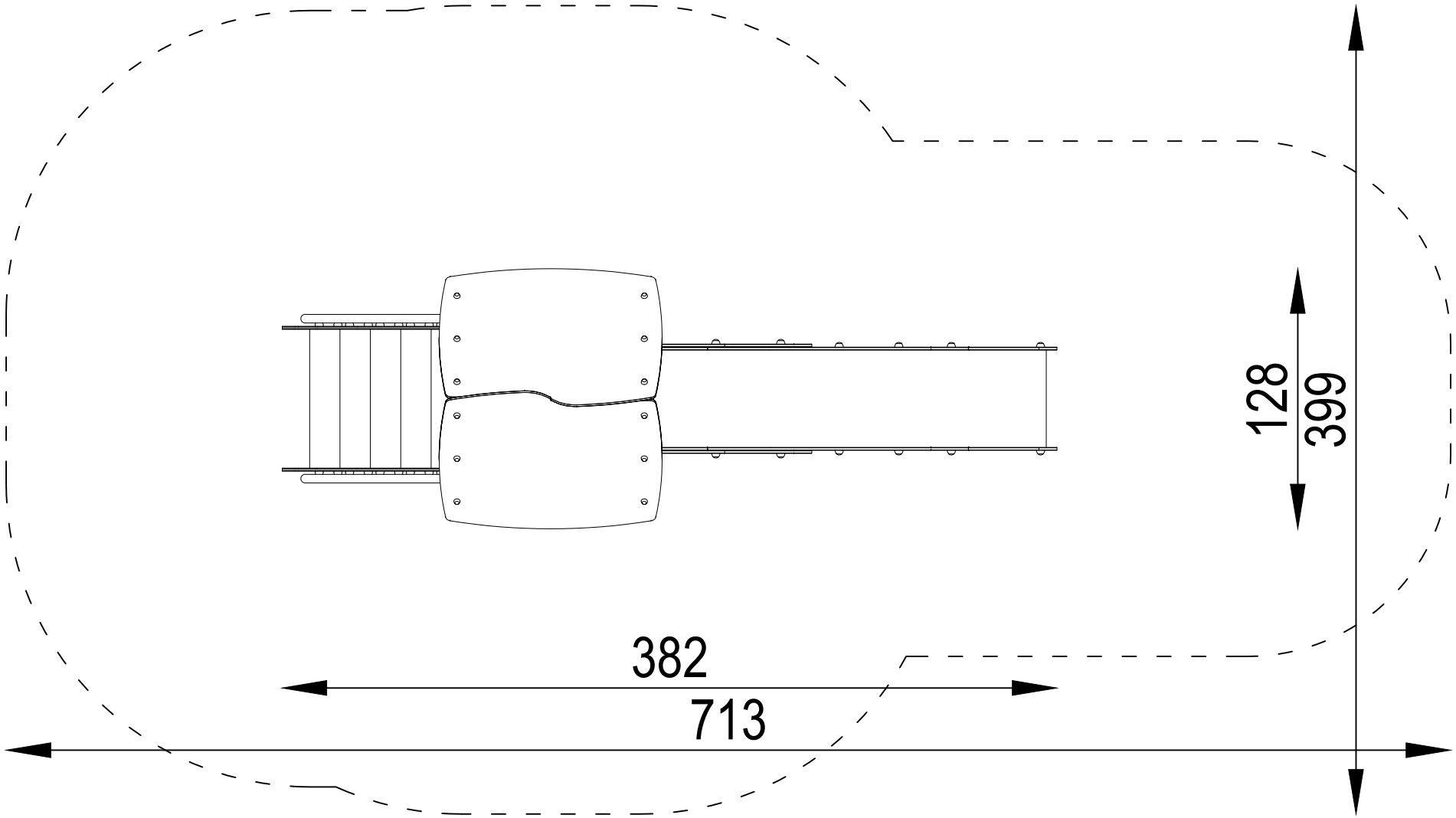
128
399
382
713

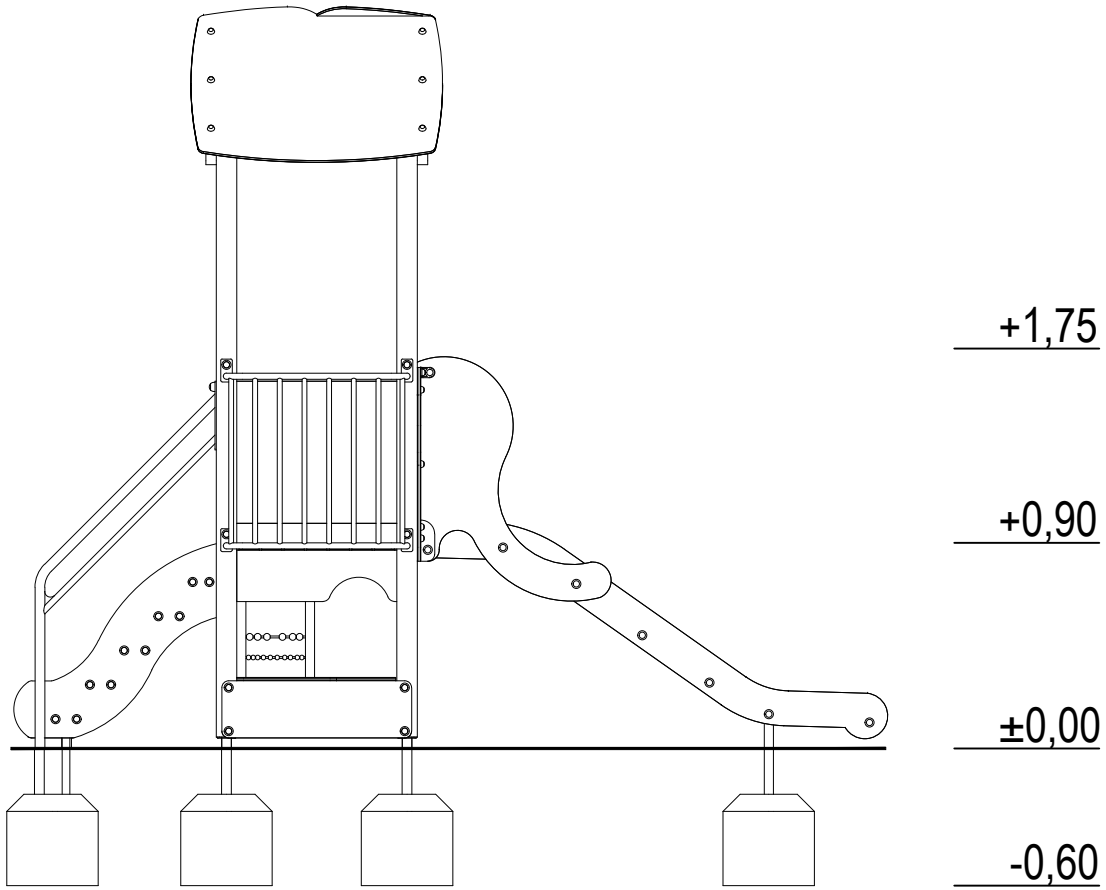
+3,35
+1,75
+0,90
±0,00
-0,60